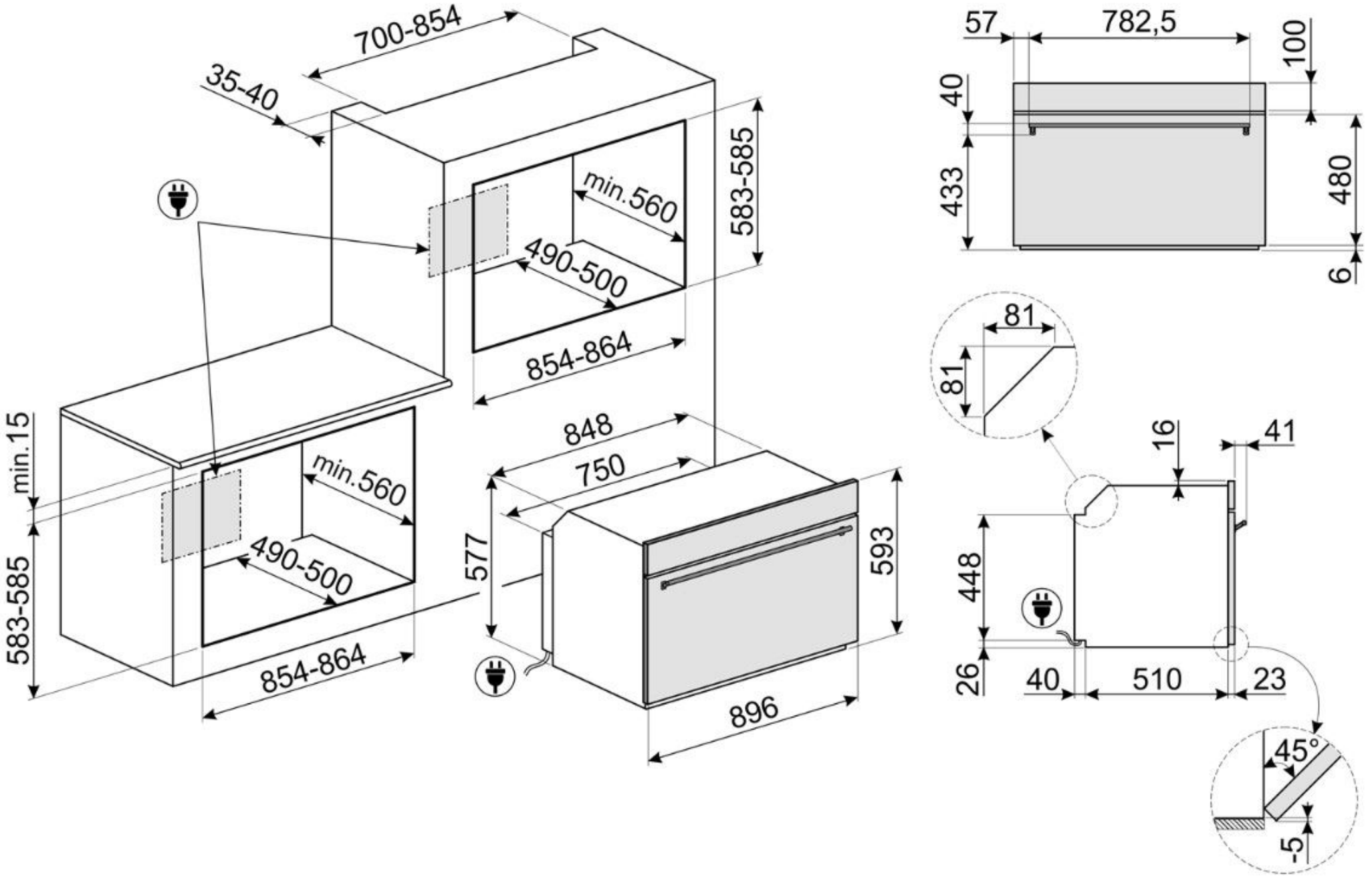
700-854
35-40
583-585
min.560
490-500
854-864
min.15
583-585
min.560
490-500
854-864
848
750
577
593
896
57
782,5
100
40
433
480
6
81
81
16
41
448
26
40
510
23
45°
-5