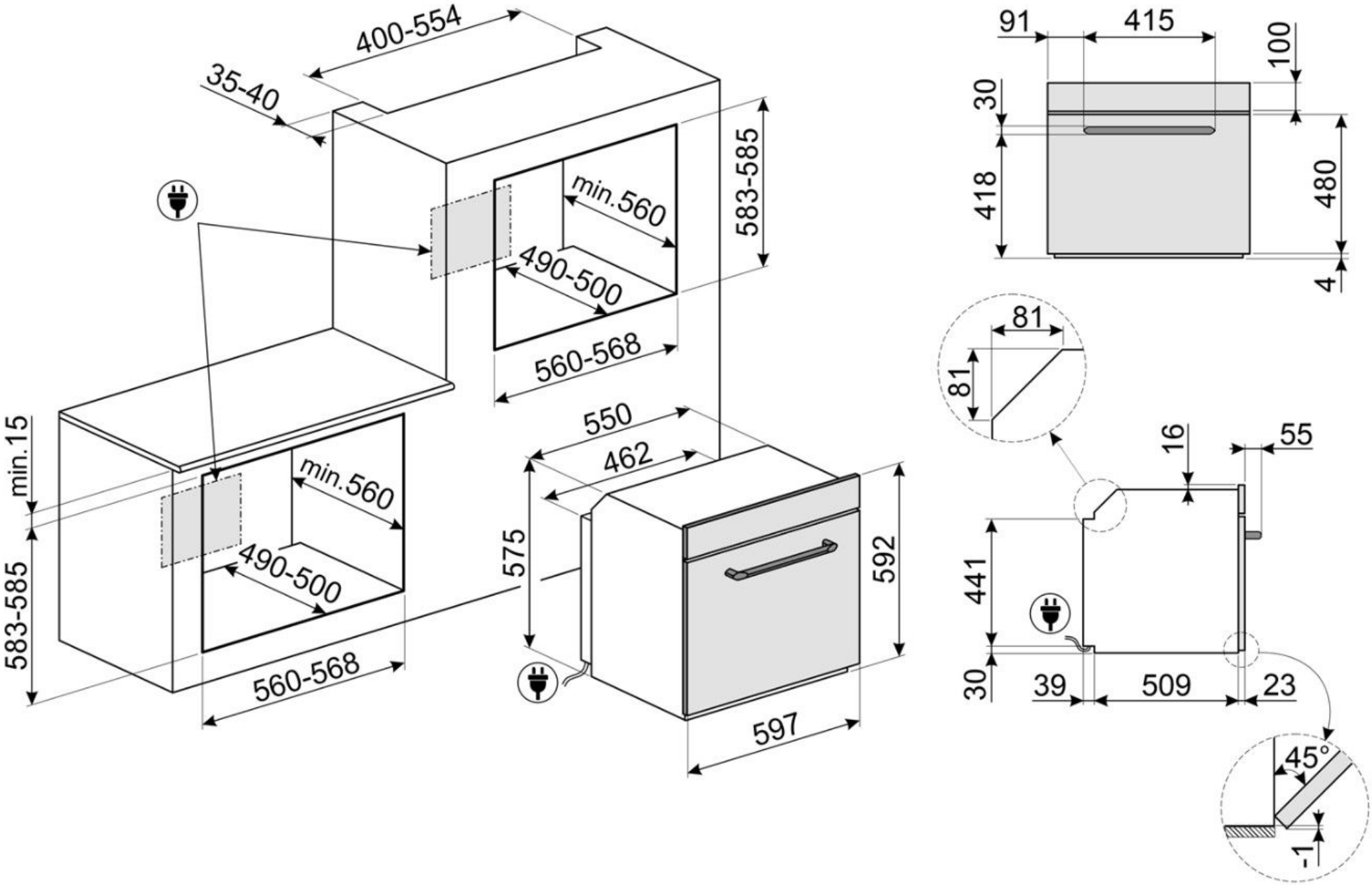
400-554
35-40
583-585
min.560
490-500
560-568
min.15
583-585
min.560
490-500
560-568
550
462
575
592
597
91
415
100
30
418
480
4
81
81
16
55
441
30
39
509
23
45°
-1