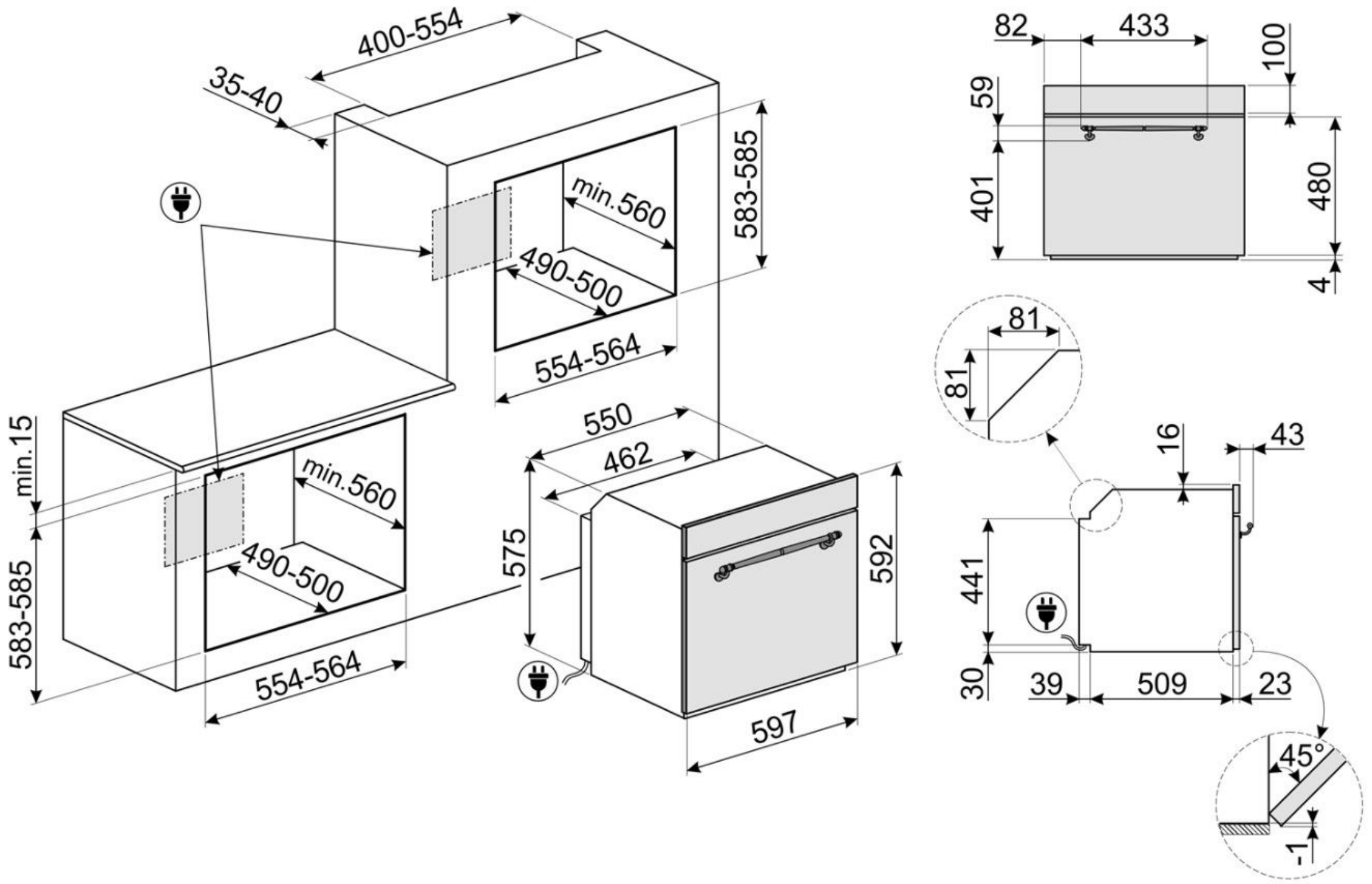
400-554
35-40
583-585
min.560
490-500
554-564
min.15
583-585
min.560
490-500
554-564
550
462
575
592
597
82
433
100
59
401
480
4
81
81
16
43
441
30
39
509
23
45°
-1