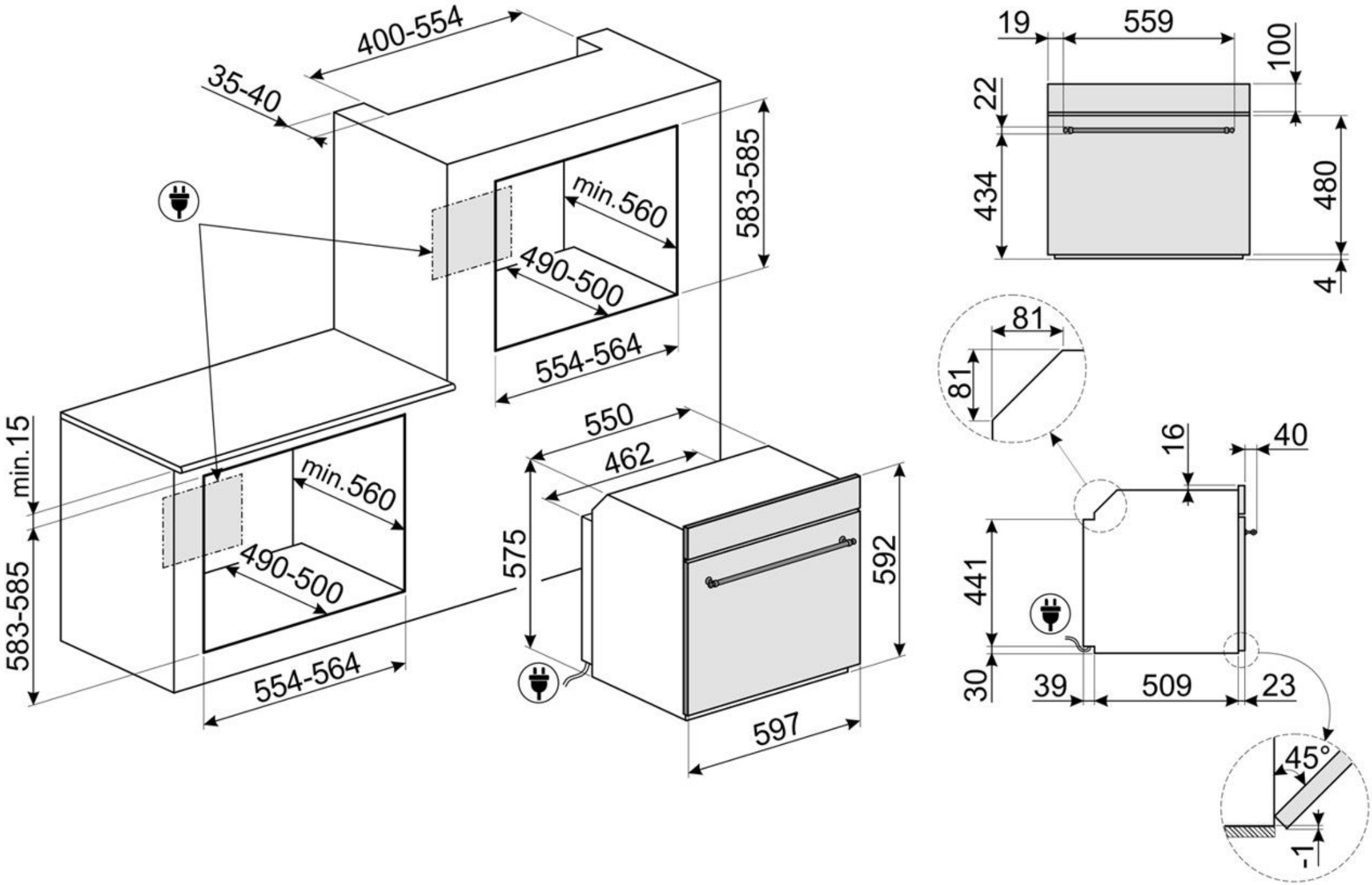
400-554
35-40
min.560
490-500
583-585
554-564
min.15
583-585
min.560
490-500
554-564
550
462
575
592
597
19
559
100
22
434
480
4
81
81
16
40
441
30
39
509
23
45°
-1