MANUALE D'USO
MACCHINA DA CAFFÈ

IT

USER MANUAL
COFFEE MACHINE

EN

MANUEL DE L'UTILISATEUR
MACHINE À CAFÉ

FR

GEBRAUCHSANLEITUNG
KAFFEEMASCHINE

DE

GEBRUIKSAANWIJZING
KOFFIEMACHINE

NL

MANUAL DE USO
CAFETERA

ES

MANUAL DE USO
MÁQUINA DE CAFÉ

PT

BRUKSANVISNING
KAFFEMASKIN

SV

РУКОВОДСТВО ПО ЭКСПЛУАТАЦИИ
КОФЕВАРОЧНАЯ МАШИНА

RU

BRUGSANVISNING
KAFFEMASKINE

DA

INSTRUKCJA OBSŁUGI
EKSPRES DO KAWY

PL

KÄYTTÖOHJE
KAHVINKEITIN

FI

BRUKSANVISNING
KAFFEMASKIN

NO

كتيب الاستخدام
آلة صنع القهوة

AR

smeg

Consigliamo di leggere attentamente questo manuale, che riporta tutte le indicazioni per mantenere inalterate le qualità estetiche e funzionali dell'apparecchio acquistato.
Per ulteriori informazioni sul prodotto: www.smeg.com

We advise you to read this manual carefully, as it contains all the instructions for managing the appliance's aesthetic and functional qualities.
For further information on the product: www.smeg.com

Nous conseillons de lire attentivement ce manuel, qui comprend toutes les indications pour maintenir inaltérées les qualités esthétiques et fonctionnelles de l'appareil acheté.
Pour obtenir des informations supplémentaires sur le produit : www.smeg.com

Wir empfehlen, diese Bedienungsanleitung, die sämtliche Anweisungen enthält, um das Aussehen und die Funktionsfähigkeit des Geräts zu erhalten, sorgfältig zu lesen.
Für weitere Informationen über das Produkt wird auf www.smeg.com verwiesen

We adviseren om deze handleiding aandachtig door te lezen. Ze bevat aanwijzingen die nodig zijn om de esthetische en functionele eigenschappen van het gekochte apparaat intact te houden.
Bezoek voor meer informatie over het product: www.smeg.com

Aconsejamos leer atentamente este manual que contienen todas las indicaciones para mantener inalterada la calidad estética y funcional del aparato adquirido.
Más información sobre el producto en: www.smeg.com

Aconselhamos que leia atentamente este manual, que refere todas as indicações para manter inalteradas as qualidades estéticas e funcionais do aparelho comprado.
Para mais informações sobre o produto: www.smeg.com

Vi rekommenderar att ni noga läser denna handbok som anger alla de nödvändiga anvisningarna för att bibehålla den inköpta apparatens utseende och funktioner.
För mer information om produkten: www.smeg.com

Мы рекомендуем вам внимательно прочитать данное руководство, в котором приводятся все указания, необходимые для поддержания неизменными эстетических и функциональных свойств приобретенного прибора.
Дополнительную информацию об изделии можно получить на сайте: www.smeg.com

Vi anbefaler, at du nøje læser denne vejledning, som indeholder alle anvisninger til at holde det købte apparat i perfekt funktionsmæssig og æstetisk stand.
For yderligere informationer om produktet: www.smeg.com

Zalecamy uważne przeczytanie niniejszej instrukcji, która zawiera wszystkie wskazania dla utrzymania jakości estetyki i funkcjonalności zakupionego urządzenia.
Dalsze informacje dotyczące produktu znajdują się na stronie: www.smeg.com

Lue tämä käyttöopas huolellisesti. Ohjeita noudattamalla taataan laitteen oikeaoppinen ylläpito ja sen ominaisuuksien säilyvyys.
Tuotteeseen liittyvät lisätiedot löytyvät osoitteesta www.smeg.com

Vi anbefaler at du leser denne brukerveiledningen grundig, da den inneholder alle indikasjoner for å bevare de estetiske og funksjonenelle kvalitetene til produktet du har kjent.
For ytterligere informasjon om produktet: www.smeg.com

نصح بقراءة هذا الكتيب بعناية حيث يضم جميع التعليمات التي تضمن الحفاظ على الخصائص الجمالية والوظيفية للمنتج الذي قمت بشرائه.
للمزيد من المعلومات عن المُنتَج برجاء زيارة www.smeg.com

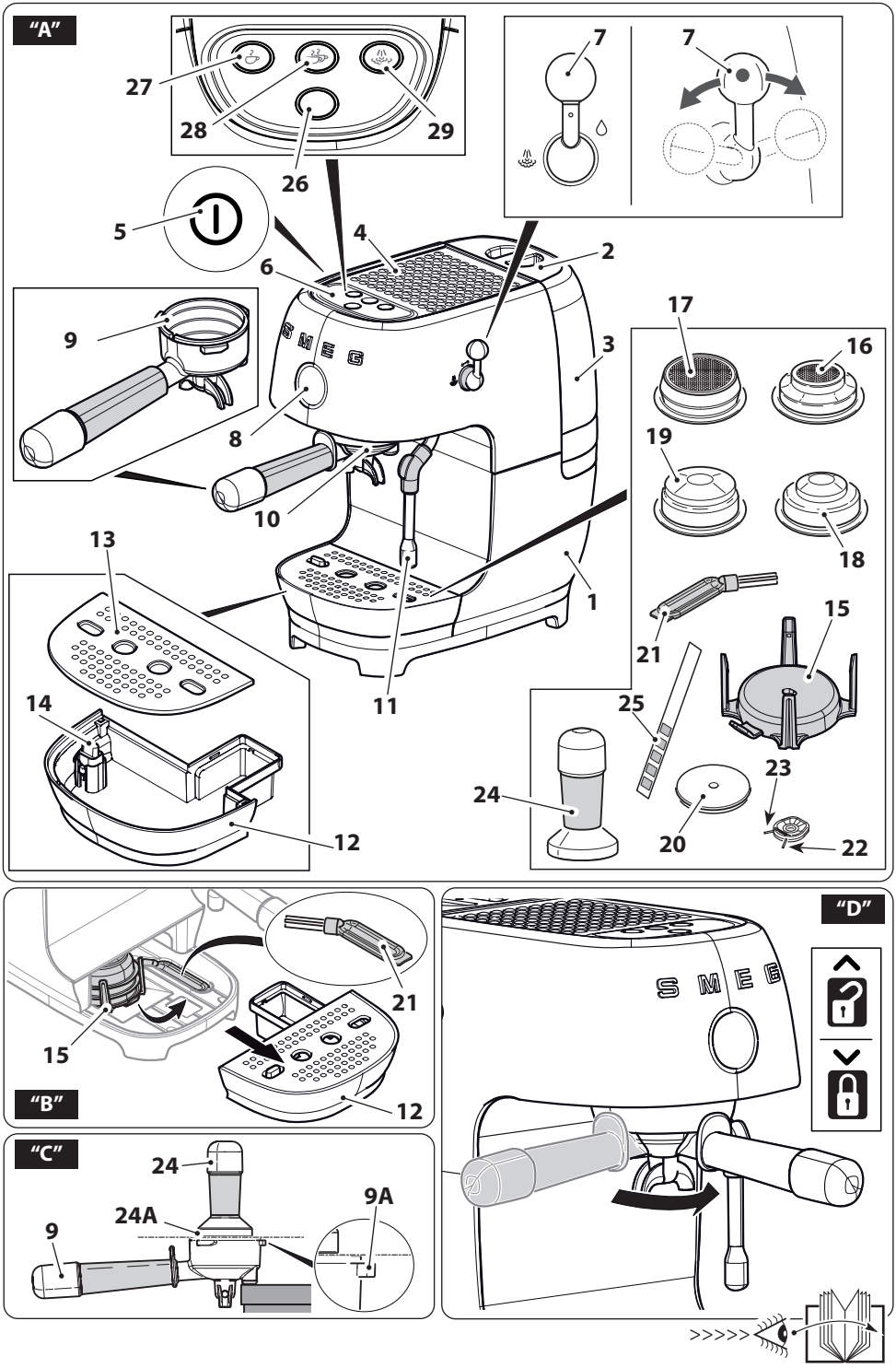
"A"
27
28
29
26
7
7
5
4
2
6
9
3
17
16
8
19
10
18
13
1
15
21
11
14
25
23
24
12
20
22
21
15
"B"
12
"C"
24
24A
9A
9
"D"
SMEG
>>>>>

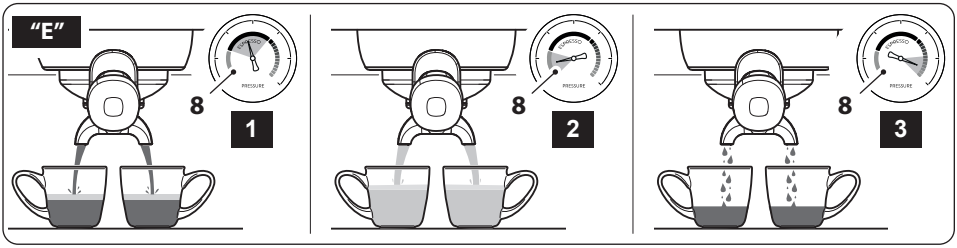
"E"
8
1
8
2
8
3

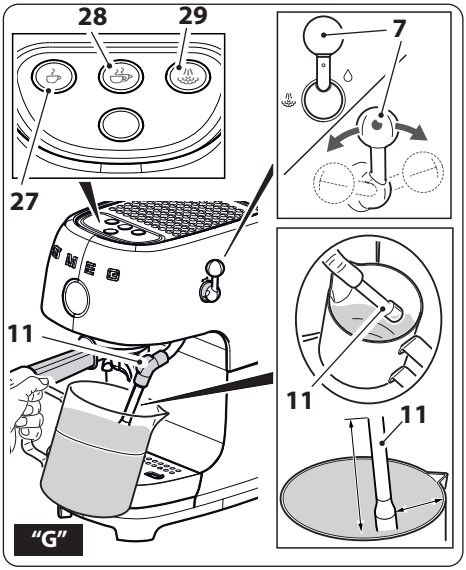
28
29
27
7
11
11
11
"G"

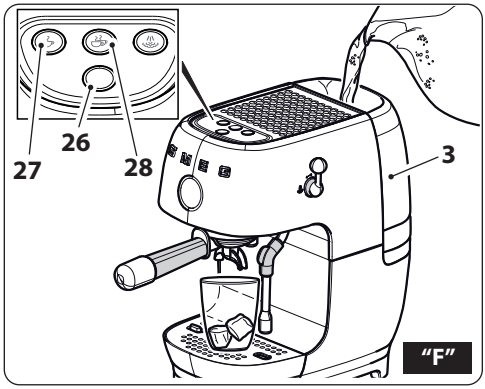
27
26
28
3
"F"

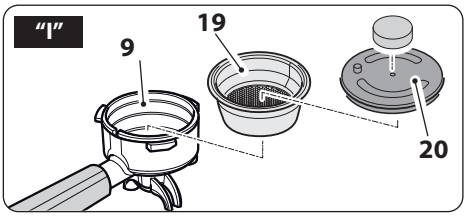
"I"
9
19
20

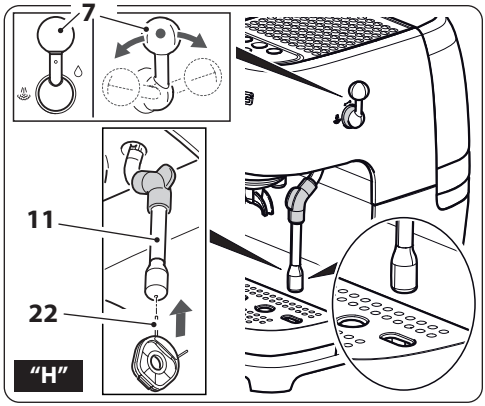
7
11
22
"H"

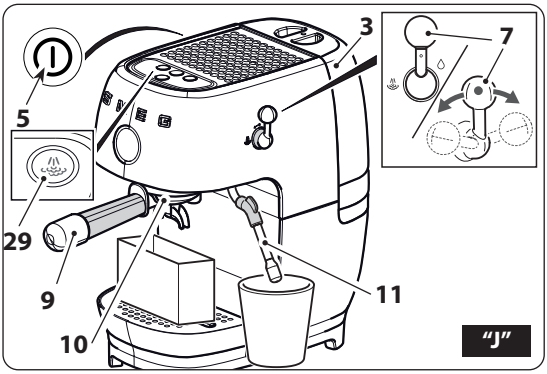
3
7
5
29
9
10
11
"J"

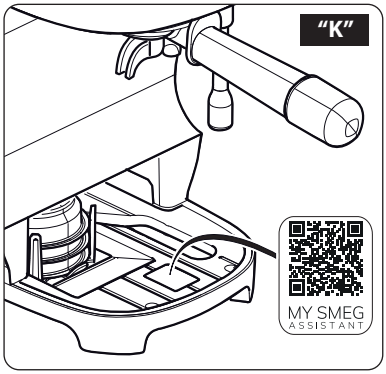
"K"
MY SMEG
ASSISTANT

Informazioni importanti per l'utente / Important information for the user
Informations importantes pour l'utilisateur / Wichtige Informationen für den Benutzer
Belangrijke informatie voor de gebruiker / Información importante para el usuario
Informações importantes para o utilizador / Viktig information för användaren
Важная информац ия для пользователя / Vigtig information til brugeren
Ważne informacje dla użytkownika / Tärkeitä tietoja käyttäjälle
Viktig informasjon for brukere / معلومات هامة للمستخدم



Avvertenze / Instructions / Avertissements / Hinweise / Waarschuwingen / Advertencias / Advertências / Varningar / Меры предосторожности / Advarsler / Ostrzeżenia / Varoitukset / Advarsler / تحذيرات

Informazioni generali su questo manuale d'uso, di sicurezza e per lo smaltimento finale / General information on this user manual, on safety and final disposal / Informations générales sur ce manuel d'utilisation, sur la sécurité et sur l'élimination définitive de l'appareil / Allgemeine Informationen zu dieser Gebrauchsanleitung, zur Sicherheit und die endgültige Entsorgung / Algemene informatie over deze handleiding, veiligheidsinstructies en uiteindelijke verwerking / Información general del manual relativa al uso, la seguridad y la eliminación final / Informações gerais sobre este manual do utilizador, segurança e para a eliminação final / Allmän information om denna bruksanvising, om säkerhet och för slutligt bortskaffande / Общая информация о данном руководстве по эксплуатации, безопасности и окончательной утилизации / Generelle oplysninger om denne betjenings- og sikkerhedsvejledning samt endelig bortskaffelse / Ogólne informacje dotyczące użytkowania, bezpieczeństwa i utylizacji / Käyttöohjetta, turvallisuutta ja käytöstä poistoa koskevat yleistiedot / Generell informasjon om denne brukerveiledningen, sikkerhet og endelig kassering av produktet / معلومات عامة عن دليل استخدام هذا الجهاز وسلامة استخدامه وكيفية التخلص عن الجهاز بشكل نهائي

Descrizione / Description / Description / Beschreibung / Beschrijving / Descripción / Descrição / Beskrivning / Описание / Beskrivelse / Opis / Kuvaus / Beksrivelse / الوصف

Descrizione dell'apparecchio / Appliance description / Description de l'appareil / Beschreibung des Geräts / Omschrijving van het apparaat / Descripción del aparato / Descrição do aparelho / Beskrivning av apparaten / Описание прибора / Beskrivelse af apparatet / Opis urządzenia / Laitteen kuvaus / Beskrivelse av apparatet / وصف الجهاز



Uso / Use / Utilisation / Gebrauch / Gebruik / Uso / Utilização / Användning / Использование / Anvendelse / Użytkowanie / Käyttö / Bruk / الإستعمال

Informazioni sull'uso dell'apparecchio / Information on using your appliance / Informations sur l'utilisation de l'appareil / Informationen zum Gebrauch des Geräts / Informatie over het gebruik van het apparaat / Información sobre el uso del aparato / Informações sobre a utilização do aparelho / Information om användning av apparaten / Информация об использовании прибора / Oplysninger om brug af apparatet / Informacje dotyczące użytkowania urządzenia / Laitteistoa koskevat käyttöohjeet / Informasjon om bruken av apparatet / معلومات عن استخدام الجهاز



Pulizia e manutenzione / Cleaning and care / Nettoyage et entretien / Reinigung und Wartung / Reiniging en onderhoud / Limpieza y mantenimiento / Limpeza e manutenção / Rengöring och underhåll / Чистка и техническое обслуживание / Rengøring og vedligeholdelse / Czyszczenie i konserwacja / Puhdistus ja hoito / Rengjøring og vedlikehold / التنظيف و الصيانة

Informazioni per la corretta pulizia e manutenzione dell'apparecchio / Information for proper cleaning and maintenance of the appliance/ Informations pour un nettoyage et un entretien corrects de l'appareil / Informationen zur ordnungsgemäßen Reinigung und Wartung des Geräts / Informatie voor de juiste wijze van reiniging en onderhoud van het apparaat / Información sobre la limpieza y el mantenimiento correctos del aparato / Informações para a limpeza e manutenção corretas do aparelho / Information för korrekt rengöring och underhåll av apparaten / Информация по корректной очистке и техобслуживанию прибора / Oplysninger om korrekt rengøring og vedligeholdelse af apparatet / Informacje dotyczące prawidłowego czyszczenia i konserwacji urządzenia / Laitteiston oikeaa puhdistusta ja huoltoa koskevat tiedot / Informasjon for korrekt rengjøring og vedlikehold av apparatet / معلومات لتنظيف وصيانة الجهاز بشكل صحيح



Avvertenza di sicurezza / Safety instructions / Consignes de sécurité / Sicherheitshinweise / Veiligheidswaarschuwingen / Advertencia de seguridad / Advertências de segurança / Säkerhetsvarning / Предупреждение о безопасности / Sikkerhedsanvisninger / Ostrzeżenie dotyczące bezpieczeństwa / Turvallisuuteen liittyvät varoitukset / Sikkerhetsadvarsler / تحذير للسلامة



Informazione / Information / Information / Information / Informatie / Información / Informação / Information / Информация / Information / Informacja / **Tietoa / Informasjon /** معلومات



Suggerimento / Advice / Conseil / Empfehlungen / Aanbeveling / Sugerencia / Sugestões / Råd / Рекомендация / Forslag / Porada / **Neuvo / Forslag /** اقتراحات

MY SMEG
ASSISTANT

Scansiona il QR code per un accesso rapido al portale My Smeg Assistant
Scan the QR code for a quick access to the portal My Smeg Assistant
Scannez le code QR pour accéder rapidement au portail My Smeg Assistant
Scannen Sie den QR-Code für einen schnellen Zugriff auf das Portal My Smeg Assistant
Scan de QR-code voor snelle toegang tot de portal Mijn Smeg Assistant
Escanee el código QR para acceder rápidamente al portal My Smeg Assistant
Digitalizar o código QR para um acesso rápido ao portal My Smeg Assistant
Skanna QR-koden för snabb åtkomst till portalen My Smeg Assistant
Отсканируйте QR-код для быстрого доступа к порталу My Smeg Assistant
Scan QR-koden for at få hurtig adgang til portalen My Smeg Assistant
Zeskanuj kod QR, aby uzyskać szybki dostęp do portalu My Smeg Assistant
Skannaa QR-koodi, niin pääset nopeasti portaaliin My Smeg Assistant
Skann QR-koden for rask tilgang til portalen My Smeg Assistant
امسح رمز الاستجابة السريعة ضوئيًا للوصول السريع إلى بوابة My Smeg Assistant

NOTES

Il costruttore si riserva di apportare senza preavviso tutte le modifiche che riterrà utili al miglioramento dei propri prodotti. Le illustrazioni e le descrizioni contenute in questo manuale non sono quindi impegnative ed hanno solo valore indicativo.

The manufacturer reserves the right to make any changes deemed useful for the improvement of its products without priornotice. The illustrations and descriptions contained in this manual are therefore not binding and are merely indicative.

Le fabricant se réserve la faculté d'apporter, sans préavis, toutes les modifications qu'il jugera utiles pour l'amélioration de ses produits. Les illustrations et les descriptions figurant dans ce manuel ne sont pas contraignantes et n'ont qu'une valeur indicative.

Der Hersteller behält sich vor, ohne vorherige Benachrichtigung alle Änderungen vorzunehmen, die er zur Verbesserung seiner Produkte für nützlich erachtet. Die in diesem Handbuch enthaltenen Illustrationen und Beschreibungen sind daher unverbindlich und dienen nur zur Veranschaulichung.

De fabrikant behoudt zich het recht voor zonder waarschuwing alle wijzigingen aan te brengen die hij nodig acht om zijn producten te verbeteren. De afbeeldingen en de beschrijvingen die aanwezig zijn in deze handleiding zijn niet bindend, en hebben enkel een aanduidende waarde.

El fabricante se reserva el derecho a aportar sin aviso previo todas las modificaciones que considere útiles para la mejora de sus propios productos. Las ilustraciones y las descripciones contenidas en este manual no comprometen, por tanto, al fabricante y tienen un valor meramente indicativo.

O fabricante reserva-se o direito de efetuar, sem aviso prévio, qualquer modificação que vise o melhoramento dos respetivos produtos. As ilustrações e descrições contidas neste manual, não são, por isso, vinculativas e possuem apenas valor indicativo.

Tillverkaren förbehåller sig rätten att genomföra alla de ändringar som anses nödvändiga för att förbättra de egna produkterna utan att meddela detta i förväg. De illustrationer och beskrivningar som finns i denna bruksanvisning är vägledande och därmed inte bindande.

Производитель оставляет за собой право вносить без предупреждения все изменения, которые посчитает полезными для улучшения собственной продукции. Рисунки и описания, содержащиеся в данном Руководстве по эксплуатации, не имеют обязательств и имеют ознакомительный характер.

Producenten forbeholder sig retten til at foretage eventuelle ændringer, der anses for at være en forbedring af det oprindelige produkt, uden forudgående varsel. Illustrationer og beskrivelser i denne betjeningsvejledning er derfor ikke bindende og kun vejledende.

Producent zastrzega sobie prawo do nanoszenia, bez uprzedniego powiadomienia, wszelkich zmian, które uzna za przydatne w celu ulepszania swoich produktów. Rysunki i opisy zawarte w niniejszej instrukcji nie są zobowiązujące i mają charakter poglądowy.

Valmistaja pidättää itsellään oikeuden tehdä ohjeisiin mielestään tarpeellisia muutoksia ilman ennakkoilmoitusta. Tässä oppaassa olevat kuvat ja piirrokset eivät näin ollen ole sitovia, vaan ne annetaan vain viitteellisessä mielessä.

Produsenten forbeholder seg rett til endringer på sine produkter grunnet tekniske fremskritt, uten forutgående varsel. Illustrasjonene og beskrivelsene i denne bruksanvisningen er derfor ikke bindende og skal kun betraktes som retningsgivende.

"تحتفظ جهة التصنيع لنفسها بالحق في القيام بجميع التعديلات التي تراها مناسبة لتحسين منتجاتها دون إنذار مسبق. ولذلك، لا تعتبر الرسوم التوضيحية والأوصاف الواردة في هذا الدليل مُلزمة وإنما ذات قيمة إرشادية فقط"

1 Ostrzeżenia

Niniejsza instrukcja stanowi nieodłączną część urządzenia i powinna być przechowywana w całości oraz w zasięgu ręki użytkownika przez cały okres jego eksploatacji.

1.1 Zamierzone zastosowanie

Nieprzestrzeganie ostrzeżeń dotyczących bezpieczeństwa oraz nieprzeczytanie instrukcji obsługi może prowadzić do niewłaściwego użytkowania urządzenia oraz skutkować obrażeniami ciała.

- Urządzenie może być stosowane do przygotowywania napojów kawowych lub do dozowania gorącej wody i pary. Każde inne zastosowanie jest nieprawidłowe. Nie używać urządzenia do celów innych niż te, do których zostało ono przeznaczone.
- Urządzenie jest przeznaczone do użytku domowego oraz podobnych zastosowań, np.:
  - w pomieszczeniach socjalnych dla pracowników sklepów, biur oraz w innych miejscach pracy;
  - w pensjonatach typu B&B i gospodarstwach agroturystycznych;
  - dla klientów hoteli, moteli i innych obiektów noclegowych.
- Inne zastosowania, np. w restauracjach, barach i kawiarniach, są niewłaściwe.
- Wlewać do zbiornika tylko wodę, nigdy nie wlewać innych płynów.
- Używać urządzenia wyłącznie w zamkniętych pomieszczeniach i na maksymalnej wysokości 2000 metrów n.p.m.
- Nie umieszczać urządzenia zamkniętej szafce (nie nadaje się do zabudowy).
- Urządzenie nie zostało zaprojektowane do działania z zewnętrznymi programatorami czasowymi lub z systemami zdalnego sterowania.
- Osoby o ograniczonych zdolnościach fizycznych, sensorycznych lub umysłowych mogą korzystać z tego urządzenia tylko pod nadzorem osoby dorosłej lub po uprzednim przeszkoleniu na temat bezpiecznego użytkowania i po upewnieniu się, że zrozumiały związane z tym ryzyko.
- Dzieci nie powinny bawić się urządzeniem.
- Dzieci w wieku co najmniej 8 lat mogą obsługiwać niniejsze urządzenie pod warunkiem, że będzie się to odbywać pod nadzorem lub po uprzednim przeszkoleniu na temat bezpiecznego użytkowania i upewnieniu się, że zrozumiały związane z tym ryzyko. Dzieci w wieku co najmniej 8 lat mogą czyścić urządzenie i je konserwować pod warunkiem, że odbywa się to pod nadzorem. Urządzenie przechowywać w miejscu niedostępnym dla dzieci w wieku poniżej 8 lat.

1.2 Ogólne ostrzeżenia dotyczące bezpieczeństwa

W celu zapewnienia bezpiecznego użytkowania urządzenia stosować się do wszystkich instrukcji bezpieczeństwa: Ryzyko porażenia prądem. Urządzenie jest zasilanie prądem elektrycznym i w związku z tym należy przestrzegać następujących ostrzeżeń bezpieczeństwa:

Ważne informacje dotyczące bezpieczeństwa

- Przed przystąpieniem do użytkowania rządzenia uważnie przeczytać niniejszą instrukcję obsługi.
- Nie pozostawiać urządzenia bez nadzoru podczas jego działania.
- Nie zanurzać urządzenia, przewodu zasilającego, wtyczki ani podstawy w wodzie lub w innym płynie. Nie wyjmować wtyczki z gniazdka mokrymi rękami lub pociągając za kabel.
- Nie używać urządzenia, jeśli przewód zasilający lub wtyczka są uszkodzone, jeśli urządzenie upadło na ziemię lub jeśli zostało uszkodzone w jakikolwiek inny sposób.
- W przypadku usterki urządzenia lub uszkodzenia przewodu zasilającego naprawę zlecać wyłącznie wykwalifikowanemu serwisantowi lub zwrócić się do autoryzowanego centrum serwisowego.
- Przewód jest celowo krótki, aby nie dopuścić do wypadków.
- Nie zostawiać przewodu zasilającego zwisającego z krawędzi stołu lub innej płaszczyzny oraz nie dopuszczać do jego kontaktu z gorącymi powierzchniami.
- Nie dopuszczać do kontaktu przewodu zasilającego z ostrymi krawędziami.
- Nie umieszczać urządzenia powyżej kuchenki gazowej lub elektrycznej ani w ich pobliżu, wewnątrz piekarnika lub w pobliżu źródeł ciepła.
- Nie dotykać wtyczki mokrymi rękami.
- Upewnić się, że gniazdko zasilające jest zawsze łatwo dostępne, ponieważ tylko w ten sposób, w razie potrzeby będzie można szybko wyjąć z niego wtyczkę.
- Jeśli chce się wyjąć wtyczkę z gniazdka, zawsze chwytać bezpośrednio za nią. Nigdy nie ciągnąć za przewód.
- W razie usterki nie próbować samodzielnie naprawiać urządzenia. Wyłączyć urządzenie, wyjąć wtyczkę z gniazdka i zwrócić się do centrum serwisowego.
- Nigdy nie próbować zmieniać ani samodzielnie naprawiać urządzenia: w przypadku usterki zlecać naprawę wyłącznie wykwalifikowanemu serwisantowi lub skontaktować się z centrum serwisowym.

Niebezpieczeństwo obrażeń! Niewłaściwe użytkowanie urządzenia może doprowadzić obrażeń ciała. Przed rozpoczęciem czyszczenia wyciągnąć wtyczkę z gniazdka.

- Materiały opakowaniowe przechowywać poza zasięgiem dzieci.
- Nigdy nie próbować gasić płomieni/pożaru wodą: wyłączyć urządzenie, wyjąć wtyczkę z gniazdka i nakryć płomień pokrywką lub kocem gaśniczym.
- Na czas przerwy w użytkowaniu, braku nadzoru lub w przypadku awarii zawsze odłączać urządzenie od zasilania.
- Przed przystąpieniem do montażu lub demontażu komponentów zawsze odłączyć urządzenie od zasilania.
- Przed wymontowaniem akcesoriów lub uzyskaniem dostępu do

wewnętrznych komponentów, które poruszają się podczas pracy urządzenia, wyłączyć urządzenie i wyjąć wtyczkę z gniazdka.
- Przed przystąpieniem do czyszczenia zawsze odłączyć urządzenie od zasilania i poczekać aż ostygnie.
- Nie stosować urządzenia w połączeniu z częściami lub akcesoriami innych marek.
- Używać wyłącznie oryginalnych części zamiennych dostarczonych przez producenta. Stosowanie nieoryginalnych części zamiennych może być przyczyną pożaru, porażenia prądem lub innych obrażeń.
- Urządzenie ustawiać wyłącznie na płaskiej i suchej powierzchni.
- Nie myć urządzenia w zmywarce do naczyń. Nie wylewać płynów na wtyczkę i podstawę zasilającą. Nieprzestrzeganie takich zaleceń może być przyczyną śmierci, pożaru lub porażenia prądem.
- Nie stosować przejściówek.
- Używać wyłącznie homologowanych przedłużaczy przeznaczonych dla danego typu urządzenia.

1.3 Ostrzeżenia dotyczące urządzenia

- Nie napełniać pojemnika na wodę powyżej wskazanego poziomu maksymalnego.
- Nigdy nie włączać ekspresu do kawy bez pojemnika na wodę lub wtedy, gdy pojemnik jest pusty.
- Przed rozpoczęciem czyszczenia poczekać, aż ekspres do kawy ostygnie.
- Pozostawić przynajmniej 3 cm wolnej przestrzeni pomiędzy ekspresem do kawy a ewentualnymi bocznymi lub tylnymi ścianami oraz przynajmniej 15 cm ponad nim.
- Powierzchnie urządzenia mogą nagrzewać się do wysokich temperatur; po użyciu urządzenia nie dotykać gorących powierzchni.
- Nie umieszczać urządzenia w pobliżu kranów lub zlewozmywaków.
- W razie stosowania przedłużacza jego parametry nominalne muszą być co najmniej równe parametrom nominalnym urządzenia. Jeśli urządzenie jest wyposażone w 3-żyłowy przewód elektryczny z uziemieniem, przedłużacz musi być typu 3-ŻYŁOWEGO Z UZIEMIENIEM. Dłuższy przewód ułożyć w taki sposób, aby nie leżał na podłodze lub na stole, gdzie mógłby być pociągnięty przez dzieci lub stanowić zagrożenie potknięciem.
- Nie moczyć ekspresu do kawy i nie spryskiwać płynami. W przypadku kontaktu z cieczą natychmiast wyjąć przewód z gniazdka elektrycznego i dokładnie wytrzeć: Niebezpieczeństwo porażenia prądem!
- Nie stosować żrących detergentów ani ostrych przedmiotów do czyszczenia ekspresu do kawy.
- Instrukcje czyszczenia podano w rozdziale „Czyszczenie i konserwacja".
- Nie wolno umieszczać urządzenia w szafce lub innym miejscu zamkniętym podczas użytkowania.

1.4 Informacje o zużyciu energii w trybie wyłączonym/gotowości

Dane techniczne dotyczące zużycia energii w trybie wyłączonym/gotowości urządzenia można uzyskać w witrynie internetowej www.smeg.com na stronie poświęconej danemu produktowi.

1.5 Odpowiedzialność producenta

Producent nie będzie ponosić żadnej odpowiedzialności za obrażenia cielesne lub straty materialne powstałe w wyniku:

- użytkowania urządzenia w sposób inny niż przewidziany;
- nieprzeczytania instrukcji użytkowania;
- ingerencji nawet w jedną część urządzenia;
- stosowania nieoryginalnych części zamiennych;
- nieprzestrzegania ostrzeżeń bezpieczeństwa.

Starannie przechowywać niniejszą instrukcję obsługi. W przypadku przekazania urządzenia innym osobom należy im również oddać niniejszą instrukcję obsługi.

Niniejszą instrukcję można pobrać na stronie firmy Smeg „www.smeg.com".

1.6 Utylizacja

Urządzenia opatrzone tym symbolem spełniają wymogi określone w Dyrektywie Europejskiej 2012/19/UE.

- Zużytych urządzeń elektrycznych i elektronicznych nie wolno usuwać wraz z odpadami z gospodarstw domowych; należy je oddać do odpowiednich punktów zbiórki wskazanych przez władze. Prawidłowa utylizacja zużytego urządzenia przyczynia się do ochrony środowiska i zapobiega powstaniu ryzyka dla zdrowia. Więcej informacji na temat utylizacji urządzenia można uzyskać w lokalnym urzędzie gminy, biurze zarządu gospodarki komunalnej lub w sklepie, w którym urządzenie zostało zakupione.

2 Opis urządzenia (Rys.A)

1 Korpus ekspresu
2 Pokrywka pojemnika na wodę
3 Pojemnik na wodę (1,6 l)
4 Tacka na filiżanki
5 Przycisk ON/OFF
6 Panel sterowania
7 Dźwignia pary/ wody
8 Manometr
9 Kolba
10 Zespół zaparzacza
11 Dysza pary/gorącej wody
12 Tacka ociekowa
13 Kratka na filiżanki
14 Wskaźnik poziomu wody
15 Szufladka na akcesoria
16 Pojedynczy filtr bezciśnieniowy
17 Podwójny filtr bezciśnieniowy
18 Pojedynczy filtr ciśnieniowy
19 Podwójny filtr ciśnieniowy

20 Tarcza czyszczenia zespołu zaparzacza
21 Szczoteczka do czyszczenia
22 Igła do czyszczenia dyszy pary
23 Igła do czyszczenia otworów filtrów
24 Tamper
25 Pasek kontrolny twardości wody

3 Opis części / akcesoriów (Rys.A, B)

Szufladka na akcesoria (15)

Urządzenie posiada schowek na nieużywane akcesoria, dzięki któremu są one zawsze dostępne.

- Aby uzyskać dostęp do szufladki na akcesoria, należy wyjąć tackę ociekową (12), a następnie wyciągnąć szufladkę (15) umieszczoną wewnątrz urządzenia. Patrz Rys. B.

Filtry

Urządzenie posiada cztery filtry; dwa bezciśnieniowe i dwa ciśnieniowe.

Filtry bezciśnieniowe (16, 17)
Filtry te umożliwiają eksperymentowanie z różnymi stopniami zmielenia, dozowania i ugniatania w celu zaparzenia idealnie zbalansowanej kawy espresso.
Podczas zaparzania espresso korzystać z filtra (16) do przygotowania espresso pojedynczego lub z filtra (17) do przygotowania espresso podwójnego.
Podczas zaparzania kawy Cold brew - pojedynczej i podwójnej - sugeruje się korzystanie z filtra bezciśnieniowego (17).

Filtry ciśnieniowe (18, 19)
Filtry te ułatwiają i regulują ciśnienie nawet wtedy, gdy stopień zmielenia i dozowania nie jest idealny lub w przypadku stosowania kawy mielonej.
Podczas zaparzania espresso korzystać z filtra (18) do przygotowania espresso pojedynczego lub z filtra (19) do przygotowania espresso podwójnego.

Odpowiednio od potrzeb wybrać filtr dla jednej lub dwóch filiżanek.

Tarcza czyszczenia zespołu zaparzacza (20)

Silikonowa tarcza do czyszczenia zespołu zaparzacza.

Szczoteczka do czyszczenia (21)

Służy do czyszczenia zespołu zaparzacza (10) oraz kolby (9).

Igły do czyszczenia dyszy pary (22) / otworów filtrów (23)

Ten zestaw składa się z dwóch igieł o różnej grubości: jednej do czyszczenia otworu dyszy pary (22) i drugiej do czyszczenia otworów w filtrach kawy (23).

Akcesoria znajdują się w szufladce na akcesoria (15).

Tamper (24)

Tamper z tarczą ze stali nierdzewnej o średnicy 58 mm służący do ugniatania zmielonej kawy.

Pasek kontrolny twardości wody (25)

Użyć dołączonego paska (25), aby sprawdzić poziom twardości wody. Stosować się do wskazówek podanych w punkcie „Ustawienia urządzenia - Twardość wody".

PL

3.1 Opis elementów sterowania (Rys.A)

Przycisk ON/OFF (5)
Naciśnięcie przycisku powoduje włączenie lub wyłączenie zasilania w urządzeniu.

Przycisk zmiany programu zaparzania (26)
Urządzenie jest wyposażone w 4 funkcje kawy i jedną funkcję pary.
Gdy maszyna jest włączona i gotowa do pracy, nacisnąć ten przycisk, aby zmieniać menu zaparzania z funkcji ***Białej*** na ***Niebieską*** i odwrotnie.

Przycisk	Funkcja *Menu Białe*
(27)	Espresso pojedyncze
(28)	Espresso podwójne

Przycisk	Funkcja *Menu Niebieskie*
(27)	Cold Brew - pojedyncza dawka
(28)	Cold Brew - podwójna dawka

Przycisk	Funkcja
(29)	Wytwarzanie pary

Przycisk (29) zawsze świeci na biało.

3.2 Alarmy

Przyciski migają w różny sposób, aby wskazać trwający alarm lub funkcję.

Przyciski (27), (28) i (29) migają kolejno:
Ekspres osiąga odpowiednią temperaturę do parzenia kawy. Poczekać, aż przyciski (27), (28) i (29) włączą się na stałe, aby wybrać żądany napój.

Przyciski (27), (28) i (29) migają w zależności od kontekstu:
Ten alarm może oznaczać:

- alarm braku pojemnika na wodę (3), alarm nieprawidłowego włożenia pojemnika lub alarm niewystarczającej ilości wody do zaparzenia kawy.
  Sprawdzić prawidłowe włożenie lub w razie potrzeby dolać wody;
- alarm nadmiernego ciśnienia: odczekać, aż maszyna wykona automatyczny cykl rozładowania ciśnienia resztkowego;
- w funkcji pary dźwignia pary (7) została uruchomiona zanim użytkownik nacisnął przycisk pary (29) lub zanim maszyna osiągnęła wcześniej ustawioną temperaturę pary;
- korzystanie z dyszy (11) do wytwarzania pary lub gorącej wody przez czas dłuższy niż 120 sekund. Ustawić dźwignię pary (7) z powrotem w pozycji pionowej, aby zakończyć tę czynność.

Przycisk (29) świeci na pomarańczowo, przyciski (27) i (28) są wyłączone:
Oznacza konieczność przeprowadzenia cyklu odkamieniania.
Aby kontynuować, zapoznać się z punktem 6.4. „Odkamienianie" w rozdziale 6 pt. „Czyszczenie i konserwacja".
Aby pominąć tę procedurę, wystarczy nacisnąć przycisk (27) lub (28): wszystkie

przyciski zaświecą się światłem ciągłym i urządzenie będzie gotowe do pracy.

Aby nie zmienić smaku kawy, a także zapewnić prawidłowe funkcjonowanie ekspresu, zaleca się przeprowadzenie cyklu odkamieniania zawsze wtedy, gdy taka konieczność zostanie zasygnalizowana.

Jeśli cykl odkamieniania nie zostanie przeprowadzony, po każdym włączeniu ekspresu przycisk (29) będzie świecił się na pomarańczowo. Będzie to trwało do momentu przeprowadzenia cyklu odkamieniania.

Przycisk (29) świeci na pomarańczowo i szybko miga:
Woda w pojemniku (3) skończyła się przez zakończeniem procedury odkamieniania / czyszczenia.
Dolać wody do pojemnika (3) i doprowadzić do końca procedurę odkamieniania / czyszczenia zgodnie z zaleceniami w odpowiednich punktach.

3.3 Przed pierwszym użyciem (Rys. A)

- Usunąć ewentualne etykiety i nalepki z ekspresu do kawy.
- Oczyścić wilgotną ściereczką wszystkie dające się wymontować komponenty, tj.: pojemnik na wodę (3), pokrywkę (2), szufladkę na akcesoria (15), kratkę na filiżanki (13), kolbę (9), filtry (16), (17), (18), (19), tamper (24) oraz inne akcesoria.
- Zdjąć czerwoną osłonę ochronną, znajdującą się z tyłu urządzenia, między pojemnikiem (3) a tylnym korpusem urządzenia (1).
- Przed ponownym montażem upewnić się, że wszystkie elementy są suche.

Nigdy nie włączać ekspresu do kawy bez pojemnika lub z pojemnikiem bez wody.
NIEBEZPIECZEŃSTWO USTERKI!

Części, które mają styczność z żywnością, są wykonane z odpowiednich materiałów zgodnych z obowiązującymi normami.

4 Użytkowanie

Przed włączeniem ekspresu do kawy dokładnie przeczytać rozdział 1 „Ostrzeżenia" i punkt 3.3. „Przed pierwszym użyciem".

4.1 Włączanie ekspresu

- W momencie włączania i przed każdym przygotowaniem napoju upewnić się, że tacka ociekowa (12) wraz z kratką na filiżanki (13) są zamontowane prawidłowo.
- Podnieść pokrywkę pojemnika (2) i wlać świeżą wodę do pojemnika (3). Nie przekraczać wskazanego poziomu „Max". Następnie zamknąć pokrywkę (2).
- Włączyć ekspres do kawy przyciskiem ON/OFF (5): przyciski (27), (28) i (29) zaczną migać po kolei, wskazując że trwa nagrzewanie do prawidłowej temperatury. Ekspres do kawy jest gotowy do użycia, jak tylko przyciski zaczną świecić światłem ciągłym.

4.2 Pierwsze użycie (Rys.A)

Przed pierwszym użyciu zaleca się ustawienie twardości wody zgodnie z informacjami podanymi w punkcie „Ustawienie twardości wody".

Przed pierwszym użyciem przepłukać wewnętrzne obwody. Postępować zgodnie z poniższym opisem.

- Włączyć ekspres zgodnie z opisem z punktu 4.1 „Włączanie ekspresu".
- Zamocować kolbę (9) z filtrem bezciśnieniowym (19) dla dwóch filiżanek na zespole zaparzacza (10).
- Podłożyć pojemnik pod otworami, z których wypływa kawa, i nacisnąć przycisk (28).
- Powtórzyć tę procedurę 5 razy.
- Umieścić pojemnik pod dyszą gorącej wody/pary (11).
- Obrócić dźwignię pary (7) w kierunku zgodnym z ruchem wskazówek zegara i wylać 100 ml wody. Oznacza to ok. 20 sekund wytwarzania pary.
- Obrócić dźwignię pary (7) w kierunku przeciwnym do ruchu wskazówek zegara, aby ustawić ją w pozycji pionowej i zakończyć tę czynność.

Płukanie obwodów wewnętrznych jest również zalecanie po okresie dłuższej przerwy w użytkowaniu ekspresu do kawy.

4.3 Zmiana programu zaparzania (Rys. A)

- Ekspres posiada w pamięci dwa menu zaparzania: ***Menu Białe*** i ***Menu Niebieskie***.
  Aby przejść z jednego programu do drugiego, nacisnąć przycisk (26).
- W ***Menu Białym*** wszystkie przyciski świecą na biało, a w ***Menu Niebieskim*** przyciski zaparzania kawy świecą na niebiesko.
- Konkretne funkcje każdego menu można poznać w rozdziale 3.1 „Opis elementów sterowania".

4.4 Przygotowanie kawy espresso (Rys.A, C, D, E)

Dla zagwarantowania optymalnej degustacji kawy zaleca się wstępne podgrzanie filiżanki poprzez przepłukanie jej gorącą wodą lub wlanie gorącej wody do filiżanki przez dyszę (11).

Przed każdym włączeniem urządzenia zaleca się przepłukanie obwodów zespołu zaparzacza (10) i kolby (9) poprzez zaparzenie podwójnej kawy bez obecności kawy w filtrze.

W razie korzystania z młynka do kawy SMEG CGF03 zaleca się ustawienie młynka na „SUPERDROBNO", aby korzystać z filtrów bezciśnieniowych (16), (17), oraz na „DROBNO", aby korzystać z filtrów ciśnieniowych (18), (19).

- Sprawdzić poziom wody w pojemniku (3) i w razie potrzeby dolać jej, Uważać, aby nie przekroczyć poziomu „Max".
- Wybrać filtr (16), (17), (18), (19) odpowiednio do przygotowywanego napoju i włożyć go do kolby (9). Więcej informacji na temat dostarczonych filtrów podano w rozdziale 3 „Opis części/

akcesoriów".

- W jednolity sposób rozprowadzić zmieloną kawę w kolbie (9) i umieścić ją blacie w sposób wskazany na rysunku C. Ubić kawę tamperem (24) będącym na wyposażeniu ekspresu. W celu prawidłowego dozowania kawy do filtra i prawidłowego ubicia górna krawędź (24A) tampera musi być wyrównana z górną krawędzią (9A) kolby.

W filtrach kawy znajdują się dwa wypukłe znaczniki, które pomagają w określeniu idealnej ilości kawy. Po ubiciu sprawdzić, czy poziom kawy jest prawidłowy.

- Włożyć kolbę (9) do zespołu zaparzającego (10) i przekręcić w kierunku przeciwnym do ruchu wskazówek zegara do pozycję zablokowanej.
- Ustawić filiżankę lub filiżanki pod otworami kolby (9).
- Wybrać żądany napój w ***Menu Białym*** i nacisnąć odpowiedni przycisk (27) lub (28). Więcej informacji na temat funkcji ***Menu Białego*** podano w punkcie 4.3 „ Zmiana programu zaparzania".
- Po osiągnięciu ustawionej ilości proces parzenia zostanie zakończony automatycznie. Manometr (8) umożliwi użytkownikowi sprawdzenie, czy parzenie kawy przebiega w optymalny sposób. Patrz Rys.E:

E1. Prawidłowa ekstrakcja

Wskaźnik znajduje się w segmencie „Espresso": ekstrakcja kawy jest prawidłowa.

Kawa wypływa powoli, ale w sposób ciągły. Ekstrakcja trwa około 25-35 sekund.

E2. Podekstrakcja

Wskaźnik znajduje się poniżej segmentu „Espresso". Kawa jest niedoparzona.

Możliwe przyczyny:

Zbyt gruby stopień zmielenia, niewystarczająca ilość zmielonej kawy lub nieprawidłowe ubicie kawy.

Rozwiązania:

Ustawić stopień zmielenia kawy na drobniejszy, jeśli korzysta się z młynka do kawy, użyć większej ilości kawy lub dostosować etap ręcznego ubijania.

E3. Nadekstrakcja

Wskaźnik znajduje się nad segmentem „Espresso". Kawa jest przeparzona.

Możliwe przyczyny:

Zbyt drobny stopień zmielenia, niewystarczająca ilość zmielonej kawy lub nieprawidłowe ubicie kawy.

Rozwiązania:

Ustawić stopień zmielenia kawy na grubszy, jeśli korzysta się z młynka do kawy, użyć mniejszej ilości kawy lub dostosować etap ręcznego ubijania kawy.

Aby uniknąć rozpryskiwania, nie odczepiać kolby podczas zaparzania kawy. Odczekać kilka sekund od zakończenie procesu. NIEBEZPIECZEŃSTWO OPARZENIA!

Normalnym zjawiskiem po dłuższej przerwie w korzystaniu z ekspresu (przerwy powyżej 30 minut) jest to, że pierwsze kawy nie mają prawidłowej temperatury. Powtórzyć opisaną procedurę, aby uzyskać bardziej gorącą kawę.

- Po zakończeniu parzenia wyjąć kolbę i ją wyczyść. W tym celu obrócić ją zgodnie z ruchem wskazówek zegara.

PL

Uwaga! Aby wyjąć tackę ociekową (12) po zaparzeniu, należy odczekać około 30 sekund.

Po około 10 minutach bezczynności ekspres wchodzi w tryb Oszczędności Energii. Czas trybu czuwania można modyfikować zgodnie ze wskazówkami w punkcie „Ustawienie automatycznego wyłączenia".

4.5 Przygotowanie Cold brew (Rys. F)

- Sprawdzić poziom wody w pojemniku (3) i w razie potrzeby dolać jej, Uważać, aby nie przekroczyć poziomu „Max".

Aby kawa Cold brew smakowała lepiej, wlać do pojemnika (3) świeżej wody.

W razie korzystania z młynka do kawy SMEG CGF03 zaleca się ustawienie młynka na „ŚREDNIO", tj. orientacyjnie na poziom 10 - 12.

- Włożyć filtr bezciśnieniowy (17) do kolby (9).
- W jednolity sposób rozprowadzić zmieloną kawę w kolbie (9) i umieścić ją blacie w sposób wskazany na rysunku C. Ubić kawę tamperem (24) będącym na wyposażeniu ekspresu. W celu prawidłowego dozowania kawy do filtra i prawidłowego ubicia górna krawędź (24A) tampera musi być wyrównana z górną krawędzią (9A) kolby.
- Włożyć kolbę (9) do zespołu zaparzającego (10) i przekręcić w kierunku przeciwnym do ruchu wskazówek zegara do pozycję zablokowanej.
- Wrzucić 1 lub 2 kostki lodu do szklanki (Rys. F).
- Nacisnąć przycisk (26), aby wejść do ***Menu Niebieskiego***.
- Wybrać żądany napój w ***Menu Niebieskim*** odpowiednio do preferencji i nacisnąć odpowiedni przycisk (27) lub (28). Więcej informacji na temat funkcji l ***Menu Niebieskiego*** podano w punkcie 4.3 „ Zmiana programu zaparzania".

Podczas tego procesu przygotowania, jeśli używana będzie kawa o prawidłowym zmieleniu, manometr (8) nie będzie się obracać.

W razie przygotowywania kawy Cold brew bezpośrednio po zaparzeniu standardowego espresso konieczne jest schłodzenie zespołu zaparzacza (10). W tym celu nacisnąć przycisk (28) w Menu Niebieskim przed przystąpieniem do zaparzania. Zablokować pustą kolbę (9) w zaparzaczu.

4.6 Wytwarzanie pary i przygotowywanie cappuccino (Rys. G)

- Upewnić się, że tacka ociekowa (12) jest prawidłowo zamontowana.
- Wlać do dzbanka na mleko 100 ml zimnego mleka na każde cappuccino, jakie chce się przygotować.
- Nacisnąć przycisk (29); przycisk zaczyna migać, co oznacza, że maszyna dąży do osiągnięcia prawidłową temperaturę wytwarzania pary. Odczekać do momentu, kiedy przycisk (29) zacznie świecić światłem ciągłym, co oznacza, że prawidłowa temperatura wytwarzania pary została osiągnięta.

- Położyć dzbanek z mlekiem pod dyszą pary (11). Końcówka dyszy powinna stykać się z mlekiem.
- Obrócić dźwignię pary (7) w kierunku przeciwnym do ruchu wskazówek zegara w taki sposób, aby znalazła się przy ikonie „ ”. Pozwoli na wytwarzanie pary.
- Po osiągnięciu optymalnego poziomu pianki oraz temperatury zatrzymać wytwarzanie pary poprzez obrócenie dźwigni pary (7) z powrotem do położenia pionowego.
- Wlać spienione mleko do filiżanek z przygotowaną wcześniej kawą espresso.

Wynik spieniania mleka może zależeć z rodzaju stosowanego mleka oraz zręczności użytkownika. Dla uzyskania dobrego cappuccino zaleca się użycie półtłustego lub tłustego mleka z lodówki (około 5°C).

- W celu zrobienia kilku kaw cappuccino należy wcześniej przygotować wszystkie kawy espresso, a następnie spienić odpowiednią do nich wszystkich ilość mleka.
- Po podgrzaniu mleka należy wytwarzać parę przez kilka sekund.

- Aby uniknąć gromadzenia resztek mleka oraz zatkania dyszy pary (11), dyszę należy czyścić po każdym użyciu. Informacje na temat kompletnego czyszczenia dyszy pary podano w punkcie 6 „Czyszczenie i konserwacja”.

- Po zakończeniu wytwarzania pary przycisk (29) będzie nadal świecił. W tym momencie można przystąpić do kolejnego wytwarzania pary lub, jeśli chce się zakończyć wytwarzanie pary, można nacisnąć przycisk (29): ekspres automatycznie spuści wodę do tacki ociekowej (12), aby schłodzić grzałkę i pozwolić na przygotowanie kawy natychmiast po spienieniu mleka. Upewnić się, że tacka ociekowa (12) jest prawidłowo zamontowana podczas każdego zaparzania.

Uwaga! Po 120 sekundach bezczynności funkcji pary ekspres automatycznie spuści wodę, aby schłodzić grzałkę.

Uwaga! Aby wyjąć tackę ociekową (12) po zaparzeniu, należy odczekać około 30 sekund.

Uwaga! Po zakończeniu wytwarzania pary lub podczas schładzania nie włączać funkcji gorącej wody „ ”, ponieważ z dyszy pary (11) mogłaby wydostawać się para.

PL

4.7 Wytwarzanie gorącej wody (Rys. H)

- Ustawić pojemnik pod dyszą pary (11).
- Obrócić dźwignię pary (7) w kierunku zgodnym z ruchem wskazówek zegara na ikonę „", aby wytworzyć gorącą wodę.
- Aby przerwać wydawanie wody, ponownie ustawić dźwignię pary (7) w pozycji pionowej.

4.8 Ustawianie ilości kawy

Ilość zaparzanej kawy można personalizować dla każdego rodzaju funkcji. Aby zmodyfikować ilość kawy zaparzanej przez ekspres:

- Umieścić filiżankę lub kubek pod zaparzaczem (10).
- Nacisnąć i przytrzymać przez co najmniej 3 sekundy jeden z przycisków (27) lub (28) odpowiednio do zaparzanego napoju. Jeśli włączona jest sygnalizacja dźwiękowa, w momencie uruchomienia procedury personalizacji rozlegnie się podwójny sygnał dźwiękowy i wybrany przycisk zacznie migać.
- Po osiągnięciu żądanej ilości ponownie nacisnąć przycisk, aby zatrzymać zaparzanie.
- Długość jest ustawiona i zostaje zapamiętana na stałe.

Aby przywrócić ustawienia fabryczne, równocześnie nacisnąć i przytrzymać przez co najmniej 10 sekund przyciski (28) i (26). Wszystkie przyciski będą jednocześnie migać, a jeśli włączona jest sygnalizacja dźwiękowa, ekspres wyemituje sygnał dźwiękowy, co będzie oznaczało przywrócenie ustawień fabrycznych.

5 Ustawienia ekspresu

- Za pomocą menu programowania można dokonać następujących ustawień:
  - Temperatura kawy.
  - Twardość wody.
  - Czas automatycznego wyłączenia (Standby).
- Aby wejść do menu programowania, nacisnąć i przytrzymać przez 5 sekund przycisk (26). Wszystkie przyciski będą równocześnie migać.
- Aby przejść do ustawień temperatury kawy, nacisnąć przycisk (27).
- Aby ustawić poziom twardości wody, nacisnąć przycisk (28).
- Aby ustawić czas automatycznego wyłączania, nacisnąć przycisk (29).
- Ustawić maszynę odpowiednio do własnych wymagań).
- Jeśli nie zostanie naciśnięty żaden przycisk, po 60 sekundach maszyna powróci do menu głównego.

Ustawianie temperatury kawy

- Wejść do menu programowania.
- Nacisnąć przycisk (27), aby ustawić temperaturę kawy.
- Przycisk (27) zamiga 3 razy, a następnie włączą się kontrolki aktualnego ustawienia:

Kontrolki	Ustawienie temperatury
	Niska
	Optymalna
	Wysoka

- Nacisnąć przycisk odpowiadający żądanej temperaturze: niskiej (27), optymalnej (28) lub wysokiej (29).
- Wybrany przycisk miga, aby poinformować o zapamiętywaniu wyboru. Jeśli włączona jest sygnalizacja dźwiękowa, rozlegnie się pojedynczy sygnał dźwiękowy.

Ustawienie twardości wody

- Ekspres jest fabrycznie ustawiony na „Twardy Poziom Wody". Ekspres można zaprogramować odpowiednio do rzeczywistej twardości wody z sieci wodociągowej konkretnego regionu. W ten sposób można zmniejszyć częstotliwość odkamieniania.
- Jeżeli nie zna się twardości wody, użyć dołączonego paska kontrolnego (25) i postępować zgodnie z poniższymi instrukcjami.
- Wyjąć dołączony pasek kontrolny (25) z opakowania.
- Całkowicie zanurzyć pasek (25) w szklance wody z kranu na około jedną sekundę.
- Wyjąć pasek z wody i lekko nim wstrząsnąć. Po około jednej minucie odczytać wynik.
  Jeżeli na pasku jest 5 kresek w kolorze niebieskim, wybrać ustawienie „woda miękka".
  Jeżeli na pasku jest 1 lub 2 kreski w kolorze różowym, wybrać ustawienie „woda średnia".
  Jeżeli na pasku są 3, 4 lub 5 kreski w kolorze różowym, wybrać ustawienie „woda twarda".
- Wejść do menu programowania.
- Nacisnąć przycisk (28), aby ustawić twardość wody.
- Przycisk (28) zamiga 3 razy, a następnie włączą się kontrolki aktualnego ustawienia:

Kontrolki	Ustawienia wody
	Miękka
	Średnia
	Twarda

- Nacisnąć przycisk twardości wody:

Miękka	Średnia	Twarda
<10°dH	10°dH - 20°dH	>20°dH
<18°fH	18°fH - 36°fH	>36°fH
<180 mg/l CaCo3	180-300 mg/l CaCo3	360 mg/l CaCo3

- Wybrany przycisk miga, aby poinformować o zapamiętywaniu wyboru. Jeśli włączona jest sygnalizacja dźwiękowa, rozlegnie się pojedynczy sygnał dźwiękowy.

Aby wydłużyć eksploatację ekspresu oraz zachować aromat i smak kawy, zaleca się korzystanie z filtra zmiękczającego Smeg (opcja, dostępny na zamówienie). Dołączono do niego instrukcje instalacji i działania. Po zainstalowaniu ustawić poziom twardości wody na „Miękka" zgodnie z instrukcjami we wcześniejszym punkcie.

Ustawienia czasy automatycznego wyłączenia

W celu oszczędzania energii ekspres do kawy jest wyposażony w funkcję automatycznego wyłączenia w razie dłuższej przerwy w użytkowaniu.

Aby ponownie włączyć urządzenie, nacisnąć dowolny przycisk na panelu sterowania.

Aby ustawić czas automatycznego wyłączenia:

- Wejść do menu programowania.
- Nacisnąć przycisk (29), aby ustawić czas automatycznego wyłączenia.

PL

- Przycisk (29) zamiga 3 razy, a następnie włączą się kontrolki aktualnego ustawienia:

Kontrolki	Ustawienie czasu
	10 minut
	20 minut
	30 minut

- Nacisnąć przycisk czasu, który chce się ustawić. Można wybrać ustawienie 10 minut (27), 20 minut (28) lub 30 minut (29).
- Zużycie energii w trybie czuwania: 0,27 W.
- Wybrany przycisk miga, aby poinformować o zapamiętywaniu wyboru. Jeśli włączona jest sygnalizacja dźwiękowa, rozlegnie się pojedynczy sygnał dźwiękowy.

Włączenie/wyłączenie sygnalizacji dźwiękowej

- Maszyna jest domyślnie ustawiona w taki sposób, że sygnalizacja dźwiękowa jest wyłączona.
- Sygnalizację dźwiękową można wyłączyć lub włączyć. W tym celu należy nacisnąć i przytrzymać przez 5 sekund przyciski (26) i (27);
- Przycisk (27) zamiga trzy razy, aby poinformować o zapamiętywaniu ustawienia.

Przywrócenie wartości fabrycznych

Aby przywrócić ustawienia fabryczne:

- Jednocześnie nacisnąć i przytrzymać przez ok. 10 sekund przyciski (28) i (26).
- Wszystkie przyciski jeden raz zamigają jednocześnie, aby poinformować o przywróceniu ustawień oryginalnych.

6 Czyszczenie i konserwacja (Rys. K)

Aby ułatwić czynności czyszczenia i konserwacji, a także proste procedury obsługi ekspresu opisane wcześniej, można uzyskać dostęp do strony My Smeg Assistant: wyjąć tackę ociekową (12) i zeskanować kod QR znajdujący się w podstawie urządzenia (patrz Rys. K), dzięki któremu dostęp do strony będzie natychmiastowy.

6.1 Ostrzeżenia

Niebezpieczeństwo porażenia prądem.

- Przed przystąpieniem do czyszczenia ekspresu do kawy wyjąć wtyczkę z gniazdka.
- Nie zanurzać ekspresu w wodzie lub innych płynach.
- Przed rozpoczęciem czyszczenia poczekać, aż ekspres do kawy ostygnie.

Ryzyko uszkodzenia powierzchni.

- Nie stosować strumieni pary do czyszczenia ekspresu.
- Nie stosować środków czyszczących zawierających chlor, amoniak lub wybielacze na wykończonych metalową powłoką częściach (np. anodowanych, niklowanych, chromowanych).
- Nie stosować ściernych lub agresywnych detergentów (np. produktów w proszku, odplamiaczy i metalowych gąbek).
- Nie stosować materiałów szorstkich, ściernych lub ostrych metalowych skrobaków.

6.2 Czyszczenie korpusu ekspresu

Aby utrzymać zewnętrzne powierzchnie w dobrym stanie, należy je regularnie czyścić po każdym użyciu. Zawsze poczekać, aż urządzenie ostygnie. Czyścić miękką i wilgotną ściereczką.

Nie stosować środków czyszczących zawierających chlor, amoniak, wybielacze lub alkohol.

Nie stosować ściernych lub agresywnych detergentów (np. produktów w proszku, odplamiaczy i metalowych gąbek).

6.3 Czyszczenie ogólne (Rys. A)

Aby zagwarantować nie tylko prawidłowe funkcjonowanie urządzenia, ale również wysoką jakość przygotowywanych napojów, zaleca się wykonywanie codziennych, prostych czynności takich, jak: czyszczenie kolby (9) i filtra w jej wnętrzu (16), (17), (18), (19), tacki ociekowej (12) i pojemnika na wodę (3).

Czyszczenie kolby (9) i filtrów (16, 17, 18, 19)

- Wyjąć filtr (16), (17), (18), (19) z kolby (9) i wypłukać pod bieżącą wodą. Jeśli otwory są zatkane, oczyścić je igłą będącą na wyposażeniu ekspresu (23).
- Dokładnie wytrzeć na sucho wszystkie elementy i zmontować razem.

Czyszczenie tacki ociekowej (12)

Tacka ociekowa (12) posiada czerwony czujnik poziomu (14), który wystaje z kratki na filiżanki (13) w momencie przekroczenia maksymalnego poziomu płynu.

- Wyjąć kratkę na filiżanki (13), a następnie tackę (12), aby ją opróżnić.
- Opróżnić i wypłukać pod bieżącą wodą, w razie potrzeby użyć neutralnego płynu do mycia naczyń.
- Dokładnie wytrzeć do sucha komponenty i zamontować je w urządzeniu.

Zaleca się czyszczenie tacki ociekowej (12) po każdym użyciu ekspresu.

Czyszczenie pojemnika na wodę (3)

- Zdjąć pokrywkę pojemnika (2) i wyjąć pojemnik (3) z ekspresu. Czyścić pojemnik na wodę (3) mniej więcej raz na miesiąc wilgotną ściereczką z dodatkiem delikatnego detergentu. Następnie dokładnie wytrzeć go do sucha i zamontować z powrotem.

Czyszczenie dyszy pary (11) (Rys.H)

Dyszę pary (11) czyścić natychmiast po użyciu.

- Ustawić końcówkę dyszy pary na kratce na filiżanki przy odpowiednim otworze i ustawić na kilka sekund dźwignię pary (7) na ikonie „", aby pozwolić na wypłynięcie ewentualnych resztek mleka pozostałych wewnątrz. Następnie z powrotem ustawić dźwignię w pozycji pionowej.
- Wytrzeć dyszę pary (11) wilgotną szmatką.

Korzystać ze specjalnego silikony, aby ułatwić sobie czynności czyszczenia dyszy.
NIEBEZPIECZEŃSTWO OPARZENIA!

- Sprawdzić, czy otwór wylotu pary nie jest zatkany. W razie obecności osadu wyczyść otwór wylotowy odpowiednią igłą (22) dołączoną jako wyposażenie ekspresu.

PL

Czyszczenie zespołu zaparzacza (10) (Rys. I)

Należy przebywać w pobliżu ekspresu przez cały czas trwania cyklu czyszczenia zespołu zaparzacza (10), ponieważ konieczne może być wykonanie pewnych przez użytkownika. Łącznie czynność trwa około 10 minut.

- Włożyć filtr bezciśnieniowy dla dwóch filiżanek kawy (19) do kolby (9).
- Włożyć do filtra (19) dostarczoną w komplecie tarczę czyszczącą (20) i tabletkę czyszczącą.

Stosować dostępne na rynku tabletki czyszczące do domowych ekspresów do kawy.

- Zablokować kolbę (9) w zespole zaparzacza (10) i opróżnić tackę ociekową (12).
- Napełnić pojemnik (3) świeżą wodą do poziomu Maks.
- Nacisnąć i przytrzymać przez 5 sekund przyciski (27) i (28).
- Urządzenie rozpocznie impulsowo wylewać wodę w celu oczyszczenia zespołu zaparzacza (10). Czynność trwa ogółem ok. 10 minut, przy czym obejmuje dwa cykle czyszczenia.
- Po zakończeniu pierwszego cyklu przyciski (27) i (28) migają, aby poinformować, że konieczne jest opróżnienie tacki ociekowej (12) i jej zamontowanie z powrotem.
- Po opróżnieniu tacki ociekowej (12) i jej zamontowaniu z powrotem ponownie nacisnąć przyciski (27) i (28) i przytrzymać je przez 5 sekund, aby uruchomić drugi cykl.
- Po zakończeniu procesu wszystkie przyciski włączą się i będą świecić światłem ciągłym, a ekspres wyemituje podwójny sygnał dźwiękowy, jeżeli taka funkcja jest włączona.
- Wyjąć kolbę (9) i sprawdzić, czy detergent się całkowicie rozpuścił. Jeśli nie, powtórzyć całą czynność.
- Po zakończeniu wyjąć kolbę (9) i znajdującą się w jej wnętrzu tarczę czyszczącą (20).
- Przed przygotowaniem kawy zablokować kolbę (9) wraz z filtrem (19) w zespole zaparzacza (10) i nacisnąć przycisk (28), aby przepłukać obwód.

6.4 Odkamienianie (Rys. J)

Przed przeprowadzeniem cyklu odkamieniania wyjąć wszystkie filtry zmiękczające znajdujące się w pojemniku (3).

Pozostawać w pobliżu urządzenia przez cały czas trwania cyklu odkamieniania, ponieważ konieczne może być wykonanie pewnych czynności przez użytkownika, np. ponowne napełnienie pojemnika.
Cały cykl odkamieniania i płukania trwa około 20 minut.

Ekspres do kawy sygnalizuje moment, kiedy należy przeprowadzić cykl odkamieniania w zależności od ustawionej twardości wody (informacje na ten temat podano w punkcie „Ustawianie twardości wody").
Ekspres do kawy należy odkamieniać wtedy, kiedy przycisk (29) miga na pomarańczowo. Ostrzeżenie będzie się wyświetlało zawsze wtedy, kiedy ekspres wychodzi z trybu czuwania aż do momentu przeprowadzenia procedury odkamieniania.

Nadal jednak można parzyć kawę i wytwarzać parę/gorącą wodę.
W celu przeprowadzenia cyklu odkamieniania należy:

- Całkowicie opróżnić pojemnik na wodę (3) i wyjąć filtr zmiękczający (jeśli jest).
- Napełnić pojemnik na wodę (3) do poziomu MAX roztworem wody ze środkiem do odkamieniania w proporcjach zalecanych przez producenta.
- Wyjąć kolbę (9) i podłożyć jeden pojemnik pod zaparzacz (10) i jeden pod dyszę pary (11).
- Gdy tylko maszyna będzie gotowa, nacisnąć przycisk (29) i przytrzymać przez 10 sekund.
- Obrócić dźwignię pary (7) w kierunku przeciwnym do ruchu wskazówek zegara, do położenia Intensywności pary „ ”.
- Nacisnąć przycisk (29), aby uruchomić odkamienianie. Przycisk (29) zaczyna migać.
- Cykl odkamieniania automatycznie przeprowadza serię płukań w określonych odstępach, aby usunąć kamień z wnętrza ekspresu do kawy aż do całkowitego opróżnienia pojemnika (3).
- Cykl odkamieniania przerywa się i zapala się biała kontrolka (29).
- Wyjąć pojemnik wody (3), opróżnić i dokładnie przepłukać pod bieżącą wodą, aby usunąć wszelkie ślady środka do odkamieniania.
- Napełnić z powrotem pojemnik (3) wodą do poziomu maksymalnego i włożyć na miejsce.
- Podłożyć pusty pojemnik pod dyszę pary (11) oraz pusty pojemnik pod zespół zaparzacza (10) i sprawdzić. czy dźwignia pary (7) jest ustawiona na ikonie „ ”.
- Nacisnąć ponownie przycisk pary (29), aby uruchomić cykl płukania.
- Kiedy pojemnik (3) jest pusty, oznacza to, że cykl płukania się zakończył i ekspres jest gotowy do pracy.
- Obrócić dźwignię pary (7) i ustawić ją w pozycji pionowej.

Niebezpieczeństwo obrażeń ciała.

- Środek do odkamieniania zawiera kwasy, które mogą podrażnić skórę i oczy.
- Skrupulatnie przestrzegać instrukcji producenta, a w przypadku kontaktu ze skórą lub oczami zastosować się do wskazówek bezpieczeństwa zamieszczonych na opakowaniu.
- Aby uniknąć uszkodzenia ekspresu do kawy, używać środków do odkamieniania zalecanych przez firmę Smeg.

PL

Co zrobić gdy...

Problem	Możliwe przyczyny	Rozwiązanie
Urządzenie nie działa.	Wtyczka nie została włożona do gniazdka.	Włożyć wtyczkę do gniazdka.
	Możliwa usterka.	Odłączyć ekspres do kawy i skontaktować się z autoryzowanym centrum serwisowym.
Kawa nie wypływa z otworów.	Brak wody w pojemniku (3). Przyciski (27), (28) i (29) migają szybko.	Napełnić pojemnik (3).
	Otwory filtra (16), (17), (18) lub (19) są zatkane.	Wyczyścić filtr (16), (17), (18) lub (19) szczoteczką lub igłą (23) dołączonymi do wyposażenia.
	Pojemnik (3) został nieprawidłowo włożony lub jest pusty.	Prawidłowo włożyć pojemnik (3) i upewnić się, że znajduje się w nim woda.
	Obecność kamienia.	Przeprowadzić cykl odkamieniania.
	Manometr (8) wskazuje nadciśnienie.	Ponownie przygotować kawę, lecz wsypać mniejszą ilość zmielonej kawy lub kawę grubiej zmieloną.
	Kawa jest zbyt drobno zmielona.	Wyregulować stopień zmielenia na grubszy.
	Nadmierne ubicie.	Delikatniej ubić kawę.
	Zbyt dużo kawy.	Zmniejszyć ilość kawy.
	Zespół zaparzacza (10) jest zatkany lub brudny.	Przeprowadzić cykl czyszczenia zespołu zaparzacza (10) zgodnie z opisem w punkcie 6 „Czyszczenie ogólne", w części „Czyszczenie zespołu zaparzacza".
Kawa jest jasna i szybko wydobywa się z otworów.	Kawa mielona nie jest dobrze ubita.	Mocniej ubić kawę.
	Wsypano zbyt mało kawy mielonej.	Zwiększyć ilość kawy.
	Kawa jest zbyt grubo zmielona.	Używać jedynie kawy mielonej przeznaczonej do ekspresów do kawy.
	Ilość zmielonej kawy jest nieprawidłowa.	Zmienić rodzaj mielonej kawy.

Co zrobić gdy...

Problem	Możliwe przyczyny	Rozwiązanie
Kawa jest ciemna i powoli wypływa z otworów.	Kawa mielona jest zbyt mocno ubita.	Delikatniej ubić kawę.
	Wsypano zbyt dużo kawy mielonej.	Zmniejszyć ilość.
	Zespół zaparzacza (10) bądź filtr (16), (17), (18) lub (19) są zatkane.	Wyczyść zespół zaparzacza (10) i filtr (16), (17), (18) lub (19).
	Kawa jest zbyt drobno zmielona.	Używać jedynie kawy mielonej przeznaczonej do ekspresów do kawy.
	Obecność kamienia.	Przeprowadzić cykl odkamieniania.
Kawa wypływa tylko z jednego otworu.	Kawa jest źle ubita.	Upewnić się, że ubijanie jest wykonywane poziomo.
	Kolba (9) jest brudna.	Wyczyścić kolbę (9) i znajdujące się w niej filtry (16), (17), (18) lub (19) .
Otwory są zatkane.	Otwory nie zostały wyczyszczone po zaparzeniu.	Dobrze wyczyścić otwory.
Kawa nie jest gorąca.	Urządzenie nie było użytkowane przez dłuższy czas.	Zwiększyć temperaturę kawy w menu programowania zgodnie ze wskazówkami podanymi w punkcie „Ustawienie temperatury kawy". Podgrzać filiżankę, do której zostanie wlana kawa, gorącą wodą z ekspresu.
	Ustawiona temperatura jest niska.	Wejść do menu programowania i zmienić ustawienie temperatury parzenia jak wskazano w punkcie 5 „Ustawienia ekspresu", w części „Ustawianie temperatury kawy".
	Filiżanki nie zostały podgrzane.	Podgrzać filiżanki. W tym celu opłukać je gorącą wodą (Uwaga: Można użyć funkcji gorącej wody).

PL

Co zrobić gdy...

Problem	Możliwe przyczyny	Rozwiązanie
Pianka lub spienianie mleka nie są idealne.	Dysza pary (11) jest brudna.	Dokładnie wyczyścić dyszę pary (11). W tym celu zdjąć stalową dyszę i postępować zgodnie ze wskazówkami zawartymi w instrukcji. Uwaga: Jakość pianki zależy od rodzaju zastosowanego mleka, jego temperatury oraz stosowanej techniki / umiejętności wykonania.
	Funkcja pary nie została włączona prawidłowo.	Postępować zgodnie z poleceniami podanymi w punkcie „Wytwarzanie pary”.
Urządzenie nie wytwarza pary.	Przycisk (29) miga. Urządzenie nie osiągnęło temperatury niezbędnej do wytwarzania pary.	Poczekać na osiągnięcie odpowiedniej temperatury.
	Obecność kamienia.	Przeprowadzić cykl odkamieniania.
	Brak wody w pojemniku (3).	Napełnić pojemnik (3).
	Dźwignia pary (7) nie jest prawidłowo ustawiona na ikonie „”.	Ustawić dźwignię pary (7) na ikonie „”.
	Możliwa usterka.	Skontaktować się z autoryzowanym centrum serwisowym.
Z podstawy wycieka woda.	Źle włożona tacka ociekowa (12).	Sprawdzić i włożyć ją prawidłowo.
	Tacka ociekowa (12) jest pełna.	Opróżnić tackę ociekową (12).
	Pojemnik na wodę (3) nie jest prawidłowo włożony.	Prawidłowo włożyć pojemnik (3).
Z dyszy pary (7) kapie podczas zaparzania.	Obecność kamienia.	Przeprowadzić cykl odkamieniania.
Kawa zaczyna wypływać podczas parzenia wstępnego.	W kolbie (9) jest zbyt mało kawy lub jest ona zbyt drobno zmielona.	Dostosować ilość i stopień zmielenia.
	Kawa nie jest dobrze ubita.	Bardziej ubić kawę.

Co zrobić gdy...

Problem	Możliwe przyczyny	Rozwiązanie
Kawa kapie z kolby (9), a nie z otworów.	Kolba (9) jest źle założona lub jest brudna.	Prawidłowo założyć kolbę (9) i przekręcić do oporu. Wyczyścić kolbę (9).
	Uszczelka zespołu zaparzacza (10) jest zużyta.	Wymienić w autoryzowanym centrum serwisowym.
	Otwory są zatkane.	Wyczyścić otwory.
	Filtr jest zbyt napełniony.	Włożyć do filtra prawidłową ilość. Skorzystać z dołączonej do wyposażenia miarki.
Nie można zablokować kolby (9) w ekspresie do kawy.	Filtr jest zbyt napełniony.	Sprawdzić ilość wsypanej kawy.
Cykl odkamieniania został wykonany, ale ekspres nie działa.	Cykl nie został zakończony.	Upewnić się, że cykl odkamieniania i późniejsze płukanie zostały zakończone zgodnie ze wskazówkami w punkcie 6.4 „Odkamienianie".
	Podczas cyklu odkamieniania nie wlano wody do poziomu „MAX" wskazanego z tyłu pojemnika (3).	Dolać wodę do pojemnika (3), aby zakończyć cykl.
Ekspres do kawy nie działa i migają wszystkie kontrolki.	Możliwa usterka.	Odłączyć ekspres do kawy i skontaktować się z autoryzowanym centrum serwisowym.
Przyciski (27), (28) i (29) migają w kolejności.	Ekspres osiąga odpowiednią temperaturę do parzenia kawy.	Poczekać, aż przyciski (27), (28) i (29) włączą się na stałe, aby wybrać żądany napój.

PL

Co zrobić gdy...

Problem	Możliwe przyczyny	Rozwiązanie
Przyciski (27), (28) i (29) migają szybko.	Brak wody lub pojemnika (3).	Upewnić się że pojemnik (3) jest prawidłowo włożony i znajduje się w nim woda.
	Alarm nadciśnienia.	Odczekać, aż ekspres przeprowadzi automatyczne opróżnienie do tacki ociekowej (12).
	W funkcji pary dźwignia pary (7) została uruchomiona, zanim użytkownik nacisnął przycisk pary (29).	Nacisnąć przycisk pary (29).
	W funkcji pary dźwignia pary (7) została uruchomiona, zanim maszyna osiągnęła wcześniej ustawioną temperaturę pary.	Odczekać na osiągnięcie odpowiedniej temperatury. Poinformują o tym przyciski (27), (28) i (29), które będą świecić światłem ciągłym.
	Dysza (11) jest używana do wytwarzania pary lub gorącej wody przez czas dłuższy niż 120 sekund.	Ustawić dźwignię pary (7) z powrotem w pozycji pionowej, aby zakończyć tę czynność.
Przycisk (29) jest podświetlony na pomarańczowo.	Należy przeprowadzić cykl odkamieniania.	Przystąpić do odkamieniania zgodnie ze wskazówkami w punkcie 6.4 „Odkamienianie".
Przycisk (29) świeci na pomarańczowo i szybko miga.	Woda w pojemniku (3) skończyła się przez zakończeniem procedury odkamieniania / czyszczenia.	Dolać wody do pojemnika (3) i doprowadzić do końca procedurę odkamieniania / czyszczenia zgodnie z zaleceniami w odpowiednich punktach.

Jeżeli problem nie zostanie rozwiązany lub w razie innych nieprawidłowości, skontaktować się z najbliższym centrum serwisowym.