

Strona internetowa: https://global.dreametech.com
Producent: Dreame Trading (Tianjin) Co., Ltd.
Wyprodukowano w Chinach

EU-A00

G12 Pro Flex

Odkurzacz pionowy

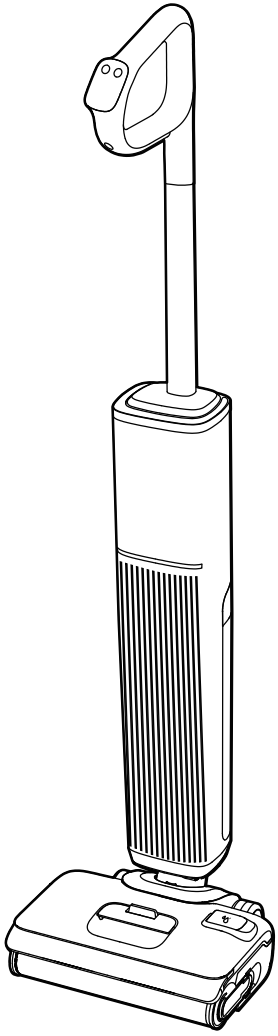

Instrukcja obsługi

Ilustracje zawarte w niniejszej instrukcji mają charakter wyłącznie poglądowy. Prosimy kierować się wyglądem rzeczywistego produktu.

DREAME



Proszę zeskanować kod QR, aby uzyskać dostęp do instrukcji obsługi w różnych językach.

Ważne zalecenia dotyczące bezpieczeństwa

Aby uniknąć porażenia prądem elektrycznym, pożaru lub obrażeń ciała spowodowanych nieprawidłowym posługiwaniem się urządzeniem, zanim go użyjesz, uważnie przeczytaj instrukcję obsługi i zachowaj ją do wglądu w przyszłości.

Ograniczenia użytkowania

- To urządzenie nie jest przeznaczone do użytku przez osoby (w tym dzieci) o ograniczonych zdolnościach fizycznych, czuciowych lub umysłowych bądź nieposiadające doświadczenia i wiedzy, chyba że znajdują się pod nadzorem lub zostały poinstruowane w zakresie obsługi urządzenia przez osobę odpowiedzialną za ich bezpieczeństwo. Dzieci powinny być pilnowane, aby uniemożliwić im zabawę urządzeniem.
- Z niniejszego urządzenia nie powinny korzystać dzieci w wieku poniżej 8 lat ani osoby o ograniczonych możliwościach fizycznych, zmysłowych lub intelektualnych, ani osoby o niewystarczającym doświadczeniu lub wiedzy, chyba że znajdują się pod nadzorem rodzica lub opiekuna. Dzieci nie mogą czyścić ani konserwować urządzenia bez nadzoru.
- Folia z tworzywa sztucznego może być niebezpieczna. Aby uniknąć niebezpieczeństwa uduszenia, należy trzymać ją z dala od dzieci. Dzieci nie powinny bawić się urządzeniem.
- Należy stosować wyłącznie w pomieszczeniach, na powierzchniach nie pokrytych wykładziną, takich jak winyl, płytki, zabezpieczone drewno itp. Należy uważać, aby nie przejechać po luźnych przedmiotach lub krawędziach dywaników. Zatrzymanie szczotki może spowodować przedwczesne uszkodzenie paska.
- Należy używać wyłącznie w sposób opisany w niniejszej instrukcji obsługi. Należy używać wyłącznie osprzętu zalecanego przez producenta.
- Nie wolno wystawiać urządzenia na działanie ognia lub zbyt wysokiej temperatury. Narażenie urządzenia na działanie ognia lub nadmiernej temperatury może skutkować wybuchem.
- Nie używać w ekstremalnie gorącym lub zimnym otoczeniu (poniżej 5°C/41°F lub powyżej 40°C/104°F). Urządzenie należy ładować w temperaturze powyżej 5°C/41°F i poniżej 40°C/104°F.
- Nie wolno zanurzać urządzenia w cieczach.
- Nie używać do zbierania łatwopalnych lub palnych cieczy, takich jak benzyna. Urządzenia nie wolno używać w miejscach, w których mogą znajdować się łatwopalne ciecze.
- Nie wolno wkładać żadnych przedmiotów do otworów. Nie należy używać urządzenia, gdy jakikolwiek otwór jest zablokowany. Chronić przed kurzem, splątanymi włóknami, włosami i wszystkim, co może utrudniać przepływ powietrza.
- Nie należy zbierać materiałów toksycznych (wybielaczy chlorowych, amoniaku, środków do czyszczenia kanalizacji itp.). Urządzenia nie wolno używać do zbierania twardych lub ostrych przedmiotów, np. okruchów szkła, gwoździ, śrub, monet, itp.
- Nie należy używać urządzenia w zamkniętej przestrzeni z oparami farby olejnej, rozcieńczalnika do farb, niektórych substancji przeciw molom, łatwopalnego pyłu lub innych wybuchowych lub toksycznych oparów. Nie należy podnosić niczego, co się pali lub dymi, np. papierosów, zapałek lub gorącego popiołu.
- Nie należy używać urządzenia bez założonych filtrów.
- Włosy, luźne ubrania, palce i wszystkie części ciała należy trzymać z dala od otworów i ruchomych części urządzenia i jego akcesoriów.
- Podczas korzystania z urządzenia przewody uziemiające należy trzymać z dala od urządzenia. Urządzenie może stwarzać zagrożenie w przypadku najechania na przewód zasilający.
- Należy zachować szczególną ostrożność podczas sprzątania na schodach.
- Urządzenia należy używać wyłącznie z zasilaczem, który został dołączony do niego w komplecie.
- To urządzenie zawiera baterie, które mogą być wymieniane tylko przez personel o odpowiednich umiejętnościach.

PL

Ważne zalecenia dotyczące bezpieczeństwa

- Nie instaluj, nie ładuj ani nie używaj urządzenia w łazienkach ani wokół basenów.
- Przed czyszczeniem lub serwisowaniem urządzenia należy wyjąć wtyczkę z gniazda zasilającego.
- Do zbiornika na czystą wodę można wlewać wyłączenie czystą wodę i zatwierdzone przez producenta środki czyszczące. Nie dodawaj żadnej cieczy, jak alkohol lub środek dezynfekcyjny. Proporcję środka czyszczącego i czystej wody można sprawdzić na butelce z roztworem. Środki czyszczące należy przechowywać w miejscu niedostępnym dla dzieci.
- W czasie transportu urządzenie powinno być wyłączone i w miarę możliwości przechowywane w oryginalnym opakowaniu.
- Używaj tego urządzenia zgodnie z zaleceniami zawartymi w instrukcji obsługi. Za wszelkie straty i zniszczenia spowodowane przez nieprawidłowe posługiwanie się produktem odpowiadają użytkownicy.
- Należy zapobiegać niezamierzonemu uruchomieniu. Przed podniesieniem lub przeniesieniem urządzenia sprawdź, czy wyłącznik znajduje się w pozycji OFF. Przenoszenie urządzenia z palcem na przełączniku lub włączanie urządzenia może spowodować wypadek.
- Należy upewnić się, że urządzenie jest umieszczone na poziomej powierzchni. Nie należy używać urządzenia w tej samej pozycji, jeśli jest ono wyposażone w wałek szczotkowy, a uchwyt nie jest ustawiony całkowicie pionowo. Nie należy przechowywać urządzenia w miejscu, w którym może ono zamarznąć.
- Wyłączyć i odłączyć urządzenie, gdy nie jest używane, przed czyszczeniem, konserwacją lub serwisowaniem, a także przed podłączeniem lub odłączeniem ruchomej szczotki.
- Nie należy używać urządzenia, które jest uszkodzone lub zostało zmodyfikowane. Uszkodzone lub zmodyfikowane urządzenie może zachowywać się w nieprzewidywalny sposób, co może skutkować pożarem, eksplozją lub doznaniem obrażeń ciała.
- Nie należy modyfikować ani próbować naprawiać urządzenia, z wyjątkiem przypadków wskazanych w instrukcji obsługi i konserwacji.
- Nie należy używać urządzenia z uszkodzonym osprzętem (np. stacją ładującą, przewodem zasilającym itp.). W przypadku upuszczenia, uszkodzenia, pozostawienia na zewnątrz, upuszczenia do wody lub nieprawidłowego działania urządzenia lub przystawki, nie należy podejmować prób ich uruchomienia. Naprawę należy zlecić autoryzowanemu centrum serwisowemu.
- Serwisowanie należy zlecać wykwalifikowanemu serwisantowi przy użyciu wyłącznie identycznych części zamiennych. Pozwoli to zapewnić bezpieczeństwo urządzenia.
- W przypadku uszkodzenia przewodu zasilającego musi on zostać wymieniony przez producenta, jego przedstawiciela serwisowego lub podobnie wykwalifikowane osoby w celu uniknięcia zagrożenia.

Akumulator i ładowanie

- **OSTRZEŻENIE:** Do ładowania akumulatora urządzenia należy używać wyłącznie podstawy ładującej wchodzącej w skład wyposażenia urządzenia. Należy używać wyłącznie zasilacza <XHD024-270100EUV> lub <CZH024N270100EUWA1>.
- Stacja ładująca może ładować 6-ogniwowe zestawy akumulatorowe o pojemności 2500 mAh. Nie należy używać akumulatorów jednorazowego użytku. Niezastosowanie się do tego zalecenia może skutkować zapłonem akumulatora litowo-jonowego.
- Z zasilaczem należy obchodzić się ostrożnie, aby go nie uszkodzić. Zasilacz należy trzymać z dala od źródeł ciepła, ponieważ w przeciwnym razie może stanowić zagrożenie. Jeśli zasilacz jest uszkodzony, aby uniknąć ryzyka, należy zaprzestać używania go do ładowania i skontaktować się z serwisem posprzedażowym w celu wymiany.
- Należy postępować zgodnie ze wszystkimi instrukcjami ładowania akumulatora i nie ładować go w temperaturze wykraczającej poza określony zakres, grozi to pożarem.

Ważne zalecenia dotyczące bezpieczeństwa

- Stare akumulatory należy utylizować w odpowiedni sposób. Niepotrzebne baterie należy poddać utylizacji w odpowiednim zakładzie recyklingowym.
- Jeżeli urządzenie nie będzie używane przez dłuższy czas, naładuj je do pełna, wyłącz je i złóż je w chłodnym i suchym miejscu. Doładowuj urządzenie co najmniej raz na 3 miesiące, aby uniknąć nadmiernego rozładowania akumulatora.
- Przed wymontowaniem akumulatora urządzenie należy odłączyć od źródła zasilania. Akumulatory należy przechowywać w miejscu niedostępnym dla dzieci. Akumulatorów ani baterii nie wolno wkładać do ust. W przypadku połknięcia należy niezwłocznie skontaktować się z lekarzem lub lokalnym oddziałem toksykologii.
- W nieodpowiednich warunkach nigdy nie należy dotykać akumulatora, z którego może wydostawać się ciecz. W przypadku kontaktu z cieczą, miejsce, którego dotknęła ciecz, należy spłukać wodą. W przypadku dostania się cieczy do oczu należy niezwłocznie skorzystać z pomocy medycznej. Ciecz wytryskująca z akumulatora może spowodować podrażnienia lub oparzenia.
- Stacja ładująca służy do ładowania akumulatorów. Nie należy jej używać do ładowania baterii jednorazowych. Niezastosowanie się do tego zalecenia może skutkować zapłonem akumulatora litowo-jonowego.

Symbole


Sprzęt klasy II



Miniaturowy bezpiecznik zwłoczny, gdzie symbol T 3,15 A oznacza charakterystykę czasowo/prądową


Wyłącznie do użytku wewnątrz pomieszczeń


Zapoznaj się z treścią instrukcji obsługi


Uwaga: Gorąca powierzchnia


Odłączany zasilacz


Informacje dotyczące WEEE

My, firma Dreame Trading (Tianjin) Co., Ltd., oświadczamy, że niniejszy sprzęt spełnia wymagania określone w obowiązujących dyrektywach, normach europejskich i ich nowelizacjach. Pełny tekst Deklaracji Zgodności UE jest dostępny pod następującym adresem internetowym:
https://global.dreametech.com/pages/declaration-of-conformity

Szczegółowa elektroniczna instrukcja obsługi jest dostępna pod adresem
https://global.dreametech.com/pages/user-manuals-and-faqs

PL

Opis produktu

Zawartość opakowania

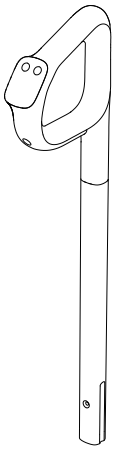

Uchwyt

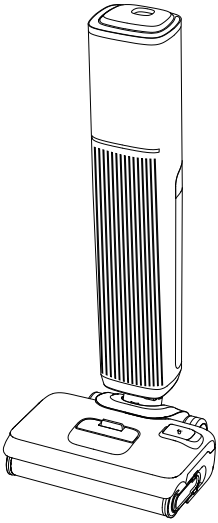

Korpus urządzenia

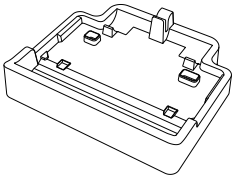

Stacja ładująca

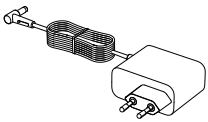

Zasilacz



Szczotka
czyszcząca

Opis produktu

Odkurzacz

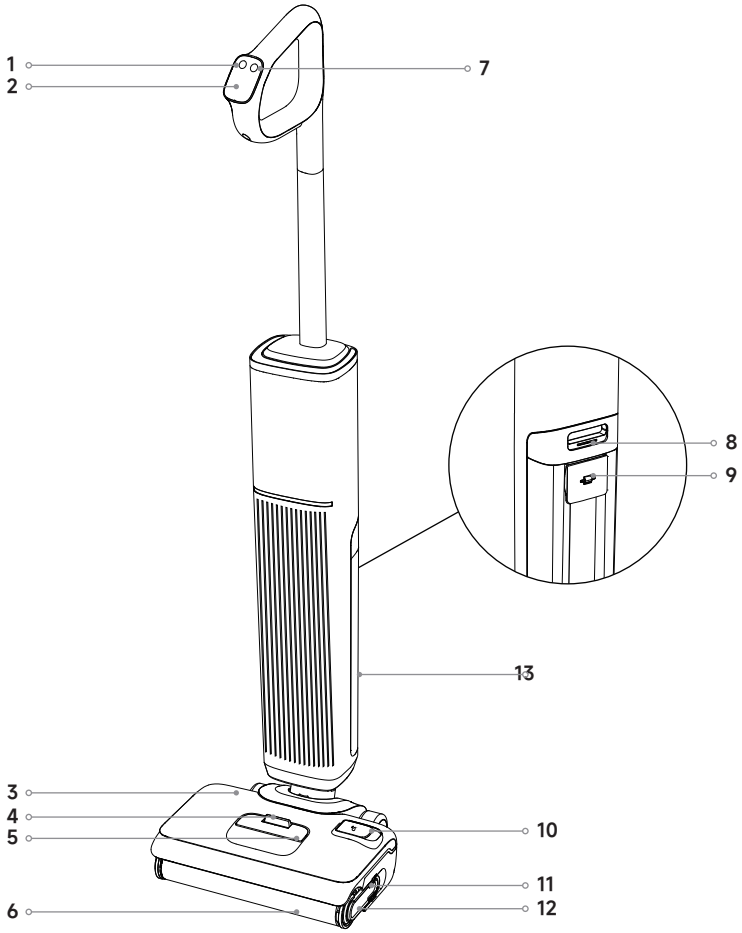

1 Przełącznik trybu / przełącznik wyboru trybu samooczyszczania
2 Wyświetlacz
3 Zbiornik czystej wody
4 Przycisk zwalniania zbiornika na czystą wodę
5 Uchwyt zbiornika na czystą wodę
6 Szczotka rolkowa
7 Przycisk zasilania
8 Przycisk zwalniania zbiornika na brudną wodę
9 Uchwyt zbiornika na brudną wodę
10 Pokrywa zbiornika na czystą wodę
11 Element uwalniający szczotkę rolkową
12 Zbiornik na brudną wodę
13 Uchwyt szczotki rolkowej

MAX Maksymalna pojemność w pionie
MAX Maksymalna pojemność na płasko

PL

Opis produktu

Stacja ładująca

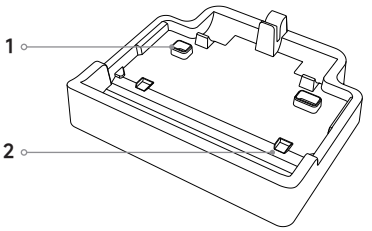

1. Styki ładowania
2. Płyta grzewcza

Wyświetlacz

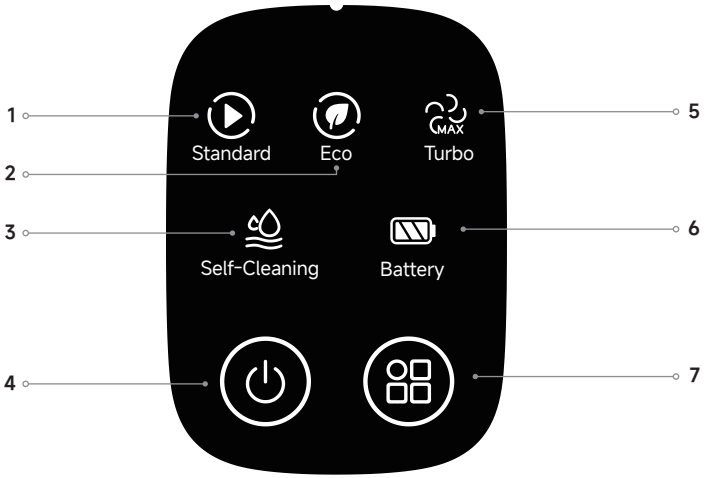

1	Tryb standardowy	**4**	Przycisk zasilania	**7**	Przełącznik trybu / przełącznik wyboru trybu samooczyszczania
2	Tryb eko	**5**	Tryb Turbo		
3	Tryb samoczyszczenia	**6**	Stan naładowania akumulatora		

Uwaga:
- Ilustracje mają charakter orientacyjny. Wiążący jest rzeczywisty wygląd produktu i wyświetlacza.

Montaż

Montaż uchwytu

Należy włożyć koniec uchwytu pionowo do gniazda na górze urządzenia, jak pokazano, aż kliknie.

Uwaga:

- Aby zdemontować uchwyt, włóż odpowiednie narzędzie w otwór pokazany na schemacie i jednocześnie mocno pociągnij główny uchwyt do góry.

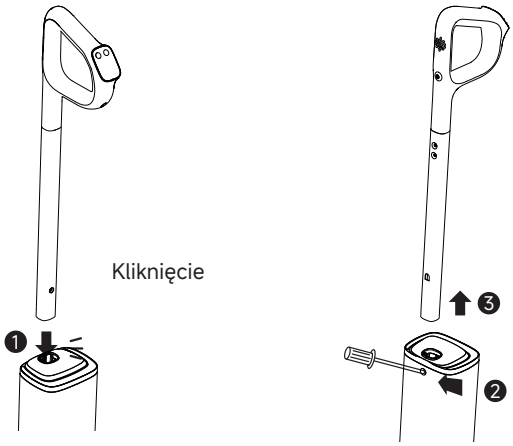

PL

Ładowanie

1. Zainstaluj zasilacz zgodnie z pokazanym schematem okablowania.
2. Podstawę ładującą ustaw przy ścianie na płaskim podłożu, po czym podłącz ją do źródła zasilania. Przed pierwszym użyciem należy w pełni naładować urządzenie.
3. Umieścić urządzenie na stacji ładującej. Biała kontrolka na wyświetlaczu informuje o zakończeniu ładowania.

Uwaga:

- Jeśli po pełnym naładowaniu urządzenie nie będzie używane przez 10 minut, jednostka główna przejdzie w tryb uśpienia. Ponowne uruchomienie wymaga włączenia urządzenia z powrotem.
- Aby wydłużyć żywotność akumulatora, jeśli produkt pracował nieprzerwanie przez długi czas, należy poczekać, aż akumulator schłodzi się przed rozpoczęciem ładowania (czas chłodzenia wynosi ok. 1 godz.).
- Stan czyszczenia:
  1. Akumulator ⩾ 20% – białe światło;
  2. Akumulator < 20% – czerwone światło;
- Stan ładowania:
  1. Akumulator 100% – białe światło;
  2. Akumulator ⩽ 20% – czerwone światło;
  3. Akumulator > 20% – białe migające światło;

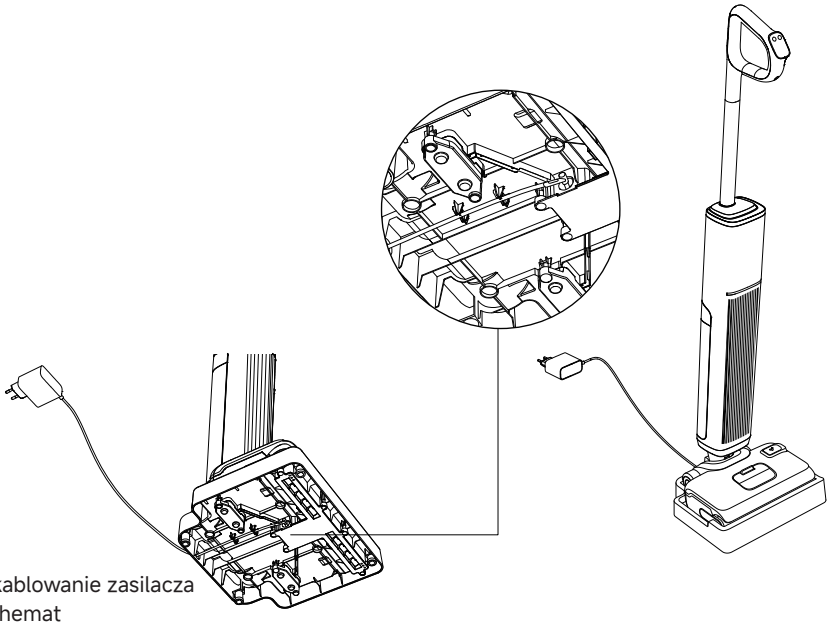

Okablowanie zasilacza
Schemat
rozmieszczenia

Użytkowanie

Zmiana trybu

Naciśnij przycisk , aby zmienić tryb w zależności od potrzeby.

Tryb standardowy
Urządzenie będzie wykonywać standardowe czyszczenie z domyślną mocą ssania.

Tryb eko
Utrzymuj umiarkowaną siłę ssania i przepływ wody, aby przedłużyć żywotność akumulatora.

Tryb Turbo
Uruchamia dużą moc ssania, aby usunąć uporczywe plamy z podłogi.

Tryb samoczyszczenia
Umieścić urządzenie na stacji ładującej. Gdy poziom naładowania akumulatora przekracza 25%, możesz włączyć tryb samoczyszczenia, aby dokładnie wyczyścić szczotkę rolkową i rurę.

Uwaga:
Komunikat głosowy
Domyślnym językiem jest angielski.
W pionowej pozycji gotowości naciśnij i przytrzymaj przełącznik trybu przez 3 sekundy, aby wejść w ustawienia języka.
Naciskaj krótko przełącznik trybu , aby zmieniać języki (angielski / polski / szwedzki / norweski / gruziński) lub włączyć/wyłączyć głos.
Naciśnij i przytrzymaj przełącznik trybu przez 3 sekundy, aby potwierdzić. Usłyszysz komunikat: „Ustawienie języka powiodło się".
System wyjdzie z ustawień automatycznie po 10 sekundach bezczynności, po rozpoczęciu czyszczenia, wyłączeniu urządzenia lub rozpoczęciu ładowania.

Napełnić zbiornik na czystą wodę

Uwaga:
- Nie należy dodawać detergentu innego niż zatwierdzony przez producenta środek czyszczący. Środek czyszczący jest dostępny w oficjalnym sklepie internetowym. Szczegółowe instrukcje użytkowania znajdują się na etykiecie roztworu czyszczącego.

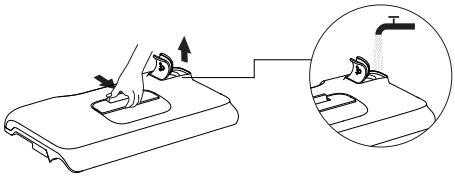

Rozpoczęcie czyszczenia

Delikatnie dociśnij stopą pokrywę szczotki i odchyl urządzenie w tył. Naciśnij przełącznik zasilania , aby rozpocząć czyszczenie. Naciskaj przełącznik trybu , aby przełączać tryby w zależności od potrzeb.

Uwaga:
- Odkurzacza nie należy używać do usuwania spienionych cieczy.
- Urządzenie nadaje się tylko do czyszczenia twardych powierzchni, takich jak podłogi, marmur czy kafelki.

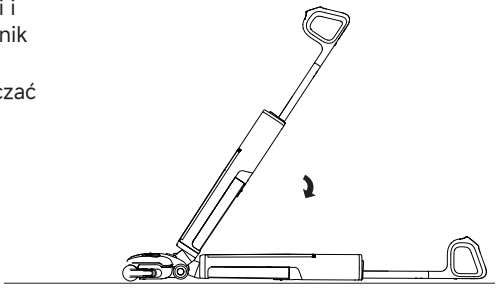

PL

Użytkowanie

Opróżnij zbiornik na brudną wodę

Chwyć za uchwyt zbiornika na brudną wodę, naciśnij przycisk zwalniający zbiornik i wyciągnij cały zbiornik na brudną wodę. Po wyjęciu zbiornika na brudną wodę pociągnij go do góry i wylej brudną wodę. Zamontuj z powrotem zbiornik na brudną wodę w korpusie urządzenia. Odgłos kliknięcia oznacza prawidłowe zamontowanie.

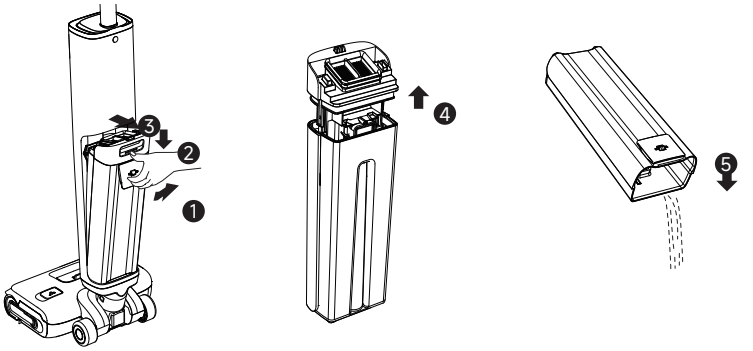

Tryb samoczyszczenia

1. Po skończeniu czyszczenia niezwłocznie odstaw urządzenie do bazy i napełnij zbiornik na czystą wodę.
2. Naciśnij krótko przełącznik trybu na uchwycie, aby przejść do trybu samoczyszczenia i rozpocząć proces.
3. Po zakończeniu samoczyszczenia niezwłocznie wyczyść zbiornik na brudną wodę.

Uwaga:

- Funkcję samoczyszczenia można włączyć tylko wtedy, gdy urządzenie jest w trakcie ładowania, a poziom naładowania akumulatora przekracza 25%.

1. Naciśnij krótko, aby rozpocząć/zatrzymać samoczyszczenie.
2. Wciśnij na 3 sekundy, aby włączyć tryb suszenia.
3. W trybie suszenia krótkotrwałe naciśnięcie powoduje zakończenie trybu suszenia.



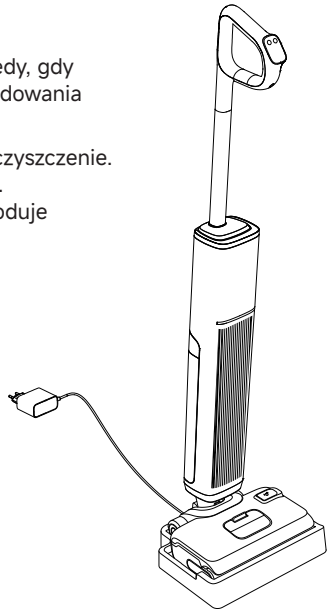

Pielęgnacja i konserwacja

Wskazówki:

- Przed przystąpieniem do konserwacji należy wyłączyć urządzenie. Uważaj, aby przypadkowo nie nacisnąć przycisku zasilania.
- W razie potrzeby wymienić części. Części muszą zostać wymienione na dostępne u producenta lub jego przedstawiciela serwisowego.
- Jeśli urządzenie nie będzie używane przez dłuższy czas, naładuj je do pełna, wyjmij wtyczkę zasilającą z gniazda i umieść urządzenie w chłodnym i suchym miejscu, nie narażając go na działanie bezpośredniego światła słonecznego. Ładuj urządzenie raz na 3 miesiące, aby zapobiec nadmiernemu rozładowaniu akumulatora.

Czyszczenie zbiornika na brudną wodę

1. Chwyć za uchwyt zbiornika na brudną wodę, naciśnij przycisk zwalniający zbiornik i wyciągnij cały zbiornik na brudną wodę.

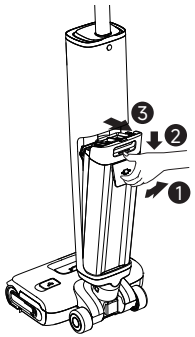

2. Wyjmij filtr z pokrywy zbiornika. Podnieś pokrywę i wylej brudną wodę.

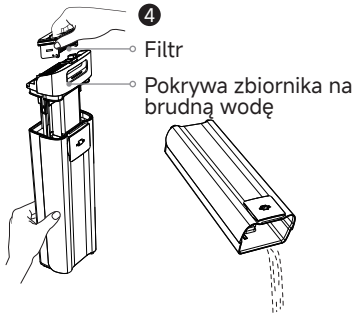

3. Wypłucz zbiornik i jego pokrywę czystą wodą. Do oczyszczenia wewnętrznych ścianek zbiornika użyj szczoteczki do czyszczenia.

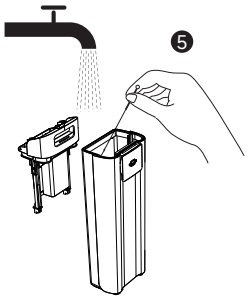

4. Ponownie zamontuj filtr i pokrywę zbiornika. Następnie z powrotem zamontuj zbiornik na brudną wodę, dociskając aż się zatrzaśnie.

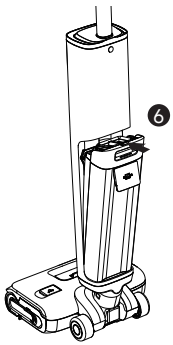

Uwaga:
- W przypadku zabrudzenia filtra należy wypłukać go czystą wodą, a przed ponownym użyciem dokładnie wysuszyć.
- Zaleca się wymianę filtra raz na 3–6 miesięcy.

PL

Pielęgnacja i konserwacja

Czyszczenie rury

Wyjmij zbiornik na brudną wodę i ostrożnie przetrzyj rurę wilgotną ściereczką.
Uwaga: Nie płucz rury wodą.

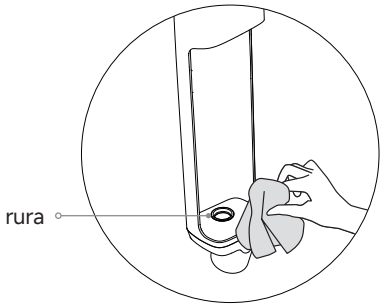

Wyczyścić szczotkę

1. Jeśli szczotka jest bardzo brudna lub rura jest zatkana, obróć zatrzask zwalniający wałek szczotki o 90° na zewnątrz, wyciągnij uchwyt szczotki rolkowej i wyjmij ją.

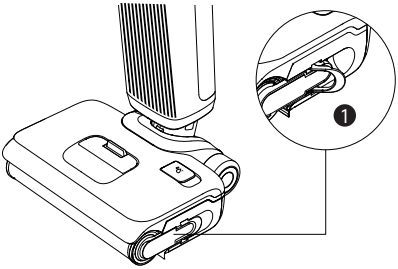

2. Wyczyść szczotkę rolkową szczotką do czyszczenia, po czym wypłucz ją czystą wodą i całkowicie ją wysusz.

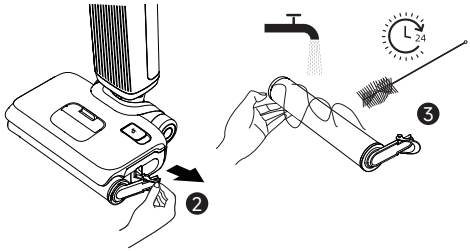

3. Wytrzeć wlot ssania suchą szmatką lub wilgotną chusteczką. Nie płucz wodą.

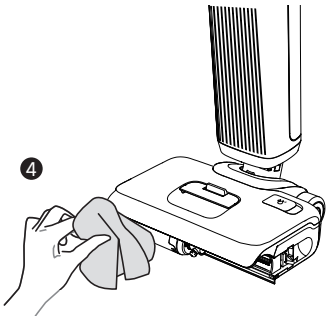

4. Z powrotem zamontuj szczotkę rolkową i uchwyt, dociskając aż usłyszysz kliknięcie.

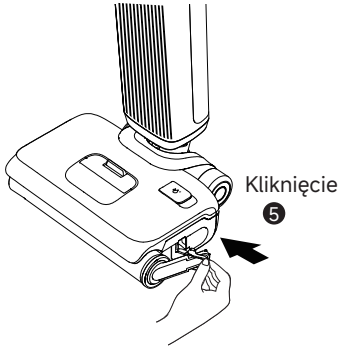

*Mocno pociągnij za uchwyt szczotki rolkowej, aby ją wyjąć. Wymień ją na nową, po czym mocno wciśnij ją na miejsce.

Uwaga:
- W razie potrzeby wyczyścić. Zaleca się wymianę szczotki rolkowej co 3–6 miesięcy.

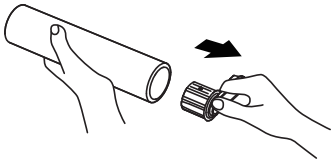

Rozwiązywanie problemów

W przypadku wystąpienia błędu urządzenie przestanie działać. Poniższa tabela zawiera informacje na temat rozwiązywania problemów. W przypadku utrzymywania się problemu należy skontaktować się z działem obsługi klienta.

Problem	Możliwa przyczyna	Rozwiązanie
Urządzenie nie działa	Urządzenie jest rozładowane lub poziom naładowania akumulatora jest niski	Przed użyciem należy w pełni naładować urządzenie
	Urządzenie znajduje się w pozycji pionowej	Odchyl urządzenie do tyłu
	Włącza się ochrona przed przegrzaniem z powodu blokady	Należy usunąć blokadę i poczekać, aż temperatura wróci do normalnego poziomu
	Zbiornik na brudną wodę jest pełny	Opróżnij zbiornik na brudną wodę
	Części nie są zamontowane w odpowiednich miejscach	Sprawdź, czy wszystkie części są zamontowane.
Urządzenie ładuje się powoli	Temperatura akumulatora jest zbyt niska lub zbyt wysoka	Należy poczekać, aż temperatura akumulatora powróci do normalnego poziomu
Siła ssania urządzenia jest mała	Filtr jest zatkany	Wyczyść filtr
	Wlot lub rurka ssąca jest zablokowana przez ciało obce	Wyczyścić rurkę i wlot ssący
Silnik wydaje dziwny dźwięk	W zbiorniku na brudną wodę jest za dużo brudnej wody.	Opróżnij zbiornik na brudną wodę
	Otwór ssący jest zablokowany	Należy usunąć wszelkie ciała obce z otworu ssącego
Ikona akumulatora nie świeci się podczas ładowania	Wtyczka stacji ładującej nie jest prawidłowo włożona do gniazda elektrycznego	Należy upewnić się, że wtyczka stacji ładującej jest poprawnie włożona do gniazda elektrycznego
	Urządzenie nie jest prawidłowo umieszczone na stacji ładującej	Upewnij się, że urządzenie jest prawidłowo umieszczone na stacji ładującej

Rozwiązywanie problemów

Z urządzenia nie wypływa woda	Zbiornik na czystą wodę nie jest prawidłowo zamontowany lub jest w nim za mało wody	Zainstaluj z powrotem lub napełnij zbiornik na czystą wodę
	Zwilżanie wałka szczotki trwa 30 sekund	Sprawdź ponownie po chwili
Z wylotu powietrza wycieka woda	Kolizja lub gwałtowne pociągnięcie powoduje, że woda dostaje się do silnika	Włączone urządzenie delikatnie przesuń w przód i w tył
	Filtr nie jest całkowicie suchy po czyszczeniu	Należy całkowicie osuszyć filtr przed jego ponownym użyciem
Niepowodzenie samoczyszczenia	Szczotka wałkowa może być zablokowana przez śmieci o większych rozmiarach	Zdejmij osłonę szczotki rolkowej, sprawdź i wyczyść ją
	Urządzenie nie jest prawidłowo umieszczone na stacji ładującej	Przed włączeniem funkcji samoczyszczenia należy upewnić się, że urządzenie jest naładowane
	Funkcja samoczyszczenia nie może zostać włączona, jeśli poziom naładowania akumulatora jest niższy niż 25%	Funkcję samoczyszczenia można włączyć tylko wtedy, gdy urządzenie jest w trakcie ładowania, a poziom naładowania akumulatora przekracza 25%
	Zbiornik na brudną wodę jest pełny	Opróżnij zbiornik na brudną wodę
	Zbiornik na czystą wodę nie jest prawidłowo zamontowany lub jest w nim za mało wody	Zainstaluj z powrotem lub napełnij zbiornik na czystą wodę

Komunikaty o błędach i rozwiązania

Jeśli urządzenie nie działa prawidłowo, zastosuj poniższe rozwiązanie zgodnie z komunikatem głosowym o usterce.

Komunikat głosowy o usterce	**Rozwiązanie**
Wyczyść szczotkę rolkową	Wyczyścić szczotkę rolkową
Wyczyść dolną rurę	Wyczyść dolną rurę
Błąd. Zresetuj urządzenie lub skontaktuj się z działem obsługi klienta	Zrestartuj urządzenie lub skontaktuj się z działem obsługi klienta

Dane techniczne

Odkurzacz do czyszczenia podłóg na mokro i sucho			
Model	HHR10D	Czas ładowania	Około 3 godz.
Napięcie znamionowe	21,6 V ⎓	Moc znamionowa	300 W
Napięcie ładowania	27 V ⎓		
Stacja ładująca			
Model	HCBCA	Znamionowy pobór mocy	27 W
Znamionowa moc wejściowa	27 V ⎓ 1,0 A	Znamionowa moc wyjściowa	27 V ⎓ 1,0 A
Zasilacz			
Model	XHD024-270100EUV/ CZH024N270100EUWA1	Znamionowy pobór mocy	27 W
Znamionowa moc wejściowa	100-240 V ∼ 50-60 Hz 0,8 A maks.	Znamionowa moc wyjściowa	27 V ⎓ 1,0 A, 27 W

*Po upływie 10 minut od chwili pełnego naładowaniu akumulatora urządzenie automatycznie przełącza się w tryb czuwania, w którym pobór mocy wynosi 0,12 W.
*Pobór mocy w trybie czuwania: ⩽ 0,5 W (w ciągu 10 minut od chwili pełnego naładowania urządzenia)

Utylizacja i usuwanie akumulatora

Wbudowany akumulator litowo-jonowy zawiera substancje, które są niebezpieczne dla środowiska. Demontażu akumulatora może dokonać wyłącznie wykwalifikowany serwisant, a sam akumulator należy przekazać do odpowiedniego punktu zajmującego się recyklingiem.
– przed utylizacją urządzenia należy wyjąć z niego akumulator.
– podczas wyjmowania akumulatora urządzenie musi być odłączone od zasilania sieciowego.
– akumulator należy utylizować w sposób bezpieczny.

PL

Utylizacja i usuwanie akumulatora

UWAGA:

- Przed wyjęciem akumulatora należy odłączyć zasilanie i maksymalnie go rozładować.
- Niepotrzebne baterie należy poddać utylizacji w odpowiednim zakładzie recyklingowym.
- Nie narażaj akumulatora na działanie wysokich temperatur, aby uniknąć ryzyka wybuchu.
- W ekstremalnych warunkach z akumulatora może wyciekać płyn. W przypadku kontaktu przemyj dane miejsce wodą i zasięgnij pomocy medycznej.

Instrukcja demontażu

1. Wciśnij wypustkę w otworze z tyłu jednostki głównej, aby zdjąć uchwyt.
2. Zdejmij folię mylarową z górnej pokrywy jednostki głównej.
3. Odkręć śruby na górnej pokrywie jednostki głównej i zdejmij pokrywę.
4. Odkręć śruby wspornika akumulatora.
5. Odłącz złącze łączące akumulator z płytą główną i wyjmij akumulator.

Gwarancja

1. Firma Dreame ponosi odpowiedzialność wobec klientów za brak zgodności materiału lub wykonania niewykrywalny w chwili zakupu.
2. Okres gwarancyjny: w kwestii dalszych informacji prosimy kontaktować się z działem obsługi klienta. Jeżeli w kraju, w którym rezyduje użytkownik urządzenia, obowiązują inne przepisy, pierwszeństwo mają przepisy lokalne.
3. Gwarancja nie będzie miała zastosowania w następujących przypadkach:
   a) Usterki wynikające z braku odpowiedniej dbałości albo montażu lub użytkowania niezgodnie z zaleceniami określonymi przez Dreame.
   b) Ingerencje i/lub modyfikacje produktu przez podmioty lub osoby, które nie zostały wyraźnie upoważnione przez Dreame.
   c) Uszkodzenia z powodu wypadku lub zaniedbania po stronie klienta, ze szczególnym uwzględnieniem elementów zewnętrznych.
   d) Części eksploatacyjne bez wad produkcyjnych.
   e) Brak ważnego dokumentu zakupu (paragon, faktura lub inne) dostarczonego w celu poświadczenia daty zakupu.
   f) Numery modelu lub produktu na dowodzie zakupu nie są zgodne z numerami widocznymi na produkcie.
4. Więcej informacji na temat gwarancji podano na oficjalnej stronie internetowej Dreame: https://global.dreametech.com.



Informacje dotyczące WEEE

Wszystkie produkty oznaczone tym symbolem stanowią zużyty sprzęt elektryczny i elektroniczny (WEEE zgodnie z dyrektywą 2012/19/UE), którego nie należy mieszać z niesortowanymi odpadami domowymi. W celu ochrony zdrowia i środowiska, zużyty sprzęt elektryczny i elektroniczny należy przekazać do wyznaczonego przez władze lokalne punktu zajmującego się recyklingiem zużytego sprzętu tego rodzaju. Prawidłowa utylizacja i recykling pomogą zapobiec potencjalnym negatywnym konsekwencjom dla środowiska i zdrowia ludzkiego. Aby uzyskać dodatkowe informacje na temat lokalizacji takich punktów oraz ich ogólnych warunków, należy skontaktować się z instalatorem lub lokalnymi władzami.

Dane dotyczące baterii:
Typ: Przenośne akumulatory litowo-jonowe (Li-Ion)
Waga netto:0.375 kg
Pojemność: 2300mAh

Przekroczono dopuszczalną zawartość kadmu (0,002%) lub ołowiu (0,004%): nie
Nr seryjny baterii:W2618-6S1P-DAY25

Producent:
Dreame Trading (Tianjin) Co., Ltd.
Room 2112-1-1, South District, Finance and Trade Center, No.6975 Yazhou Road, Dongjiang Bonded Port Area, Tianjin Pilot Free Trade Zone, Chiny

Podmiot odpowiedzialny w UE:
Dreame Technology Netherlands B.V.
Spicalaan 29, 2132JG Hoofddorp, Holandia
compliance.eu@dreame.tech

Ochrona środowiska



Zużyty sprzęt elektroniczny oznakowany zgodnie z dyrektywą Unii Europejskiej, nie może być umieszczany łącznie z innymi odpadami komunalnymi. Podlega on selektywnej zbiórce i recyklingowi w wyznaczonych punktach. Zapewniając jego prawidłowe usuwanie, zapobiegasz potencjalnym, negatywnym konsekwencjom dla środowiska naturalnego i zdrowia ludzkiego. System zbierania zużytego sprzętu zgodny jest z lokalnie obowiązującymi przepisami ochrony środowiska dotyczącymi usuwania odpadów. Szczegółowe informacje na ten temat można uzyskać w urzędzie miejskim, zakładzie oczyszczania lub sklepie, w którym produkt został zakupiony.

CE Produkt spełnia wymagania dyrektyw tzw. Nowego Podejścia Unii Europejskiej (UE), dotyczących zagadnień związanych z bezpieczeństwem użytkowania, ochroną zdrowia i ochroną środowiska, określających zagrożenia, które powinny zostać wykryte i wyeliminowane.

Niniejszy dokument jest tłumaczeniem oryginalnej instrukcji obsługi, stworzonej przez producenta.

Szczegółowe informacje o warunkach gwarancji dystrybutora / producenta dostępne na stronie internetowej https://serwis.innpro.pl/gwarancja

Produkt należy regularnie konserwować (czyścić) we własnym zakresie lub przez wyspecjalizowane punkty serwisowe na koszt i w zakresie użytkownika. W przypadku braku informacji o koniecznych akcjach konserwacyjnych cyklicznych lub serwisowych w instrukcji obsługi, należy regularnie, minimum raz na tydzień oceniać odmienność stanu fizycznego produktu od fizycznie nowego produktu. W przypadku wykrycia lub stwierdzenia jakiejkolwiek odmienności należy pilnie podjąć kroki konserwacyjne (czyszczenie) lub serwisowe. Brak poprawnej konserwacji (czyszczenia) i reakcji w chwili wykrycia stanu odmienności może doprowadzić do trwałego uszkodzenia produktu. Gwarant nie ponosi odpowiedzialności za uszkodzenia wynikające z zaniedbania.

Importer: INNPRO

INNPRO Robert Błędowski sp. z o.o.
ul. Rudzka 65c
44-200 Rybnik, Polska
tel. +48 533 234 303
hurt@innpro.pl
www.innpro.pl

Środki bezpieczeństwa

Przed przystąpieniem do ładowania sprawdź czy styki urządzenia są czyste.
Nigdy nie pozostawiaj urządzenia podczas użytkowania i ładowania bez nadzoru.
Zadbaj o to, aby w sytuacji awaryjnej móc szybko odłączyć urządzenie od źródła zasilania.
Nigdy nie wystawiaj urządzenia na działanie wysokiej temperatury.
Ładuj urządzenie w miejscu suchym i dobrze wentylowanym z dala od materiałów łatwopalnych, zachowaj wolną przestrzeń min 1m od innych obiektów.
Nigdy nie zakrywaj urządzenia podczas ładowania.
Nigdy nie używaj zasilacza, stacji ładowania, kabli itp bez rekomendacji i atestu producenta.
Zadbaj o swoje mienie, urządzenie wyposażone jest w ogniwa które są trudne do ugaszenia, wyposaż się w płachtę gaśniczą.

Akumulator LI-ION

Urządzenie wyposażone jest w akumulator LI ION (litowo-jonowy), który z uwagi na swoją fizyczną i chemiczną budowę starzeje się z biegiem czasu i użytkowania. Producent określa maksymalny czas pracy urządzenia w warunkach laboratoryjnych, gdzie występują optymalne warunki pracy dla urządzenia, a sam akumulator jest nowy i w pełni naładowany. Czas pracy w rzeczywistości może się różnić od deklarowanego w ofercie i nie jest to wada urządzenia a cecha produktu. Aby zachować maksymalną żywotność akumulatora, nie zaleca się go rozładowywać do poziomu poniżej 3,18V lub 15% ogólnej pojemności. Niższe wartości, jak np. 2,5V dla ogniwa uszkadzają je trwale i nie jest to objęte gwarancją. W przypadku zaniechania używania akumulatora lub całego urządzenia przez czas dłuższy niż jeden miesiąc należy akumulator naładować do 50% i sprawdzać cyklicznie co dwa miesiące poziom jego naładowania. Przechowuj akumulator i urządzenie w miejscu suchym, z dala od słońca i ujemnych temperatur.

Akumulator LI-PO

Urządzenie wyposażone jest w akumulator LI PO (litowo-polimerowy), który z uwagi na swoją fizyczną i chemiczną budowę starzeje się z biegiem czasu i użytkowania. Producent określa maksymalny czas pracy urządzenia w warunkach laboratoryjnych, gdzie występują optymalne warunki pracy dla urządzenia, a sam akumulator jest nowy i w pełni naładowany. Czas pracy w rzeczywistości może się różnić od deklarowanego w ofercie i nie jest to wada urządzenia a cecha produktu. Aby zachować maksymalną żywotność akumulatora, nie zaleca się go rozładowywać do poziomu poniżej 3,5V lub 5% ogólnej pojemności. Niższe wartości, jak np 3,2V dla ogniwa uszkadzają je trwale i nie jest to objęte gwarancją. W przypadku zaniechania używania akumulatora lub całego urządzenia przez czas dłuższy niż jeden miesiąc należy akumulator naładować do 50% i sprawdzać cyklicznie co dwa miesiące poziom jego naładowania. Przechowuj akumulator i urządzenie w miejscu suchym, z dala od słońca i ujemnych temperatur.