Centro CNG 611-78 | 114.0757.421



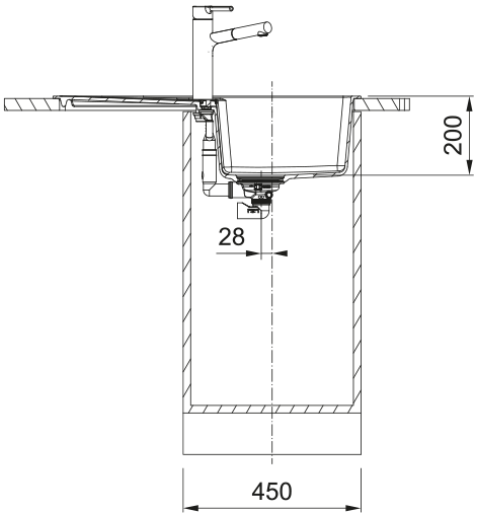

Zlewozmywak wbudowywany Centro CNG 611-78 został wyposażony w czarny, matowy odpływ, co nada Twojej kuchni głębi i elegancji, podkreślając jej wyjątkowy charakter. Ten model posiada głęboką komorę oraz praktyczny ociekacz o dużej powierzchni, na którym osuszysz umyte naczynia. Linię Centro cechuje minimalistyczny design z prostymi, gładkimi liniami oraz funkcjonalny i estetyczny ukryty przelew. Zlewozmywak został wyprodukowany z materiału Fragranite, który składa się w 80% z naturalnego granitu, a jego wyjątkowo gładka powierzchnia skutecznie utrudnia osadzanie i rozwój bakterii. Co więcej, jest on odporny na zarysowania, uderzenia i zaplamienia oraz krótkotrwałe działanie wysokiej temperatury. Zlewozmywak zawiera w zestawie korek zatyczkowy Color Line 3 1/2".

Informacje o produkcie	
Typ zlewozmywaka	Z ociekaczem
Materiał	Fragranite
Liczba komór	1
Nazwa koloru Franke	Onyx
Wykończenie	Nie dotyczy
Przelew	Tak
Wymiary	
Wymiar zewnętrzny: lewa-prawa	780.0
Wymiar zewnętrzny: przód - tył	500.0
Duża komora wymiar: lewa-prawa	342.0
Duża komora wymiar: przód-tył	435.0
Głębokość dużej komory	200.0
Wycięcie: lewa-pr./wbudowywany	760.0
Wycięcie:przód-tył/wbudowywany	480.0
Instalacja	
Min. szerokość podbudowy	45 cm
Cechy produktu	
Sposób montażu	Wbudowywany
Odpływ	3 1/2"
Położenie ociekacza	Ociekacz odwracalny
Komora 1: półka na akcesoria	Nie
Pasuje do baterii Active Twist	Tak
Element montażowy	Zestaw zaczepów
Design	Zeitgenössisch

Dane identyfikacyjne

Marka	Franke
Rodzina produktów	Maris
Linia	Centro
Certyfikat	CE
Certyfikat	UKCA

Cechy i funkcje produktu

Liczba ociekaczy	1
Odwracalny	Tak
Sugerowane miejsce pod baterię	Tak
Odpływ w komplecie	Tak
Typ odpływu	Zatyczkowy
Syfon w zestawie	Tak
Liczba otworów pod baterię	2 - podfrezowane
Wykonany otwór pod dozownik	Nie
Minimum worktop thickness	30 mm
Osłony odpływu	Nie