Centro CNG 651-100 | 114.0710.224

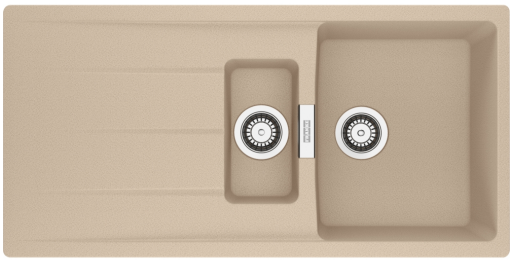

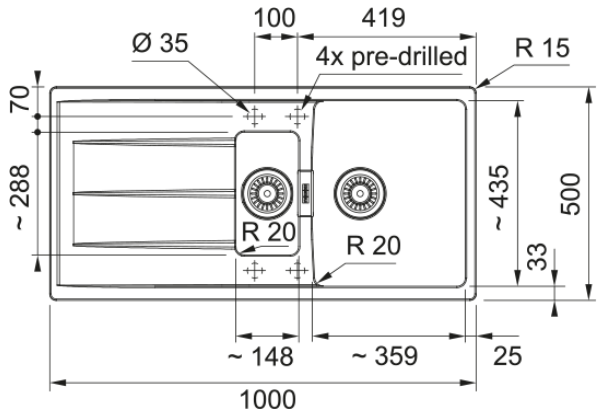

Zlewozmywak wbudowywany Centro CNG 651-100 posiada głęboką komorę, praktyczny ociekacz o dużej powierzchni, na którym osuszysz umyte naczynia oraz dodatkową małą komorę, która przyda się do mycia warzyw i owoców, namaczania sztućców czy rozmrażania. Linię Centro cechuje minimalistyczny design z prostymi, gładkimi liniami. Zlewozmywak został wyprodukowany z materiału Fragranite, który składa się w 80% z naturalnego granitu, a jego wyjątkowo gładka powierzchnia skutecznie utrudnia osadzanie i rozwój bakterii. Co więcej, jest on odporny na zarysowania, uderzenia i zaplamienia oraz krótkotrwałe działanie wysokiej temperatury. Zlewozmywak zawiera w zestawie korek zatyczkowy Grey Line 3 1/2".

Informacje o produkcie	
Typ zlewozmywaka	Z ociekaczem
Materiał	Fragranite
Liczba komór	1,5
Nazwa koloru Franke	Beżowy Fragranite
Wykończenie	Nie dotyczy
Przelew	Tak
Wymiary	
Wymiar zewnętrzny: lewa-prawa	1000.0
Wymiar zewnętrzny: przód - tył	500.0
Duża komora wymiar: lewa-prawa	359.0
Duża komora wymiar: przód-tył	435.0
Głębokość dużej komory	200.0
Mała komora wymiar: lewa-prawa	148.0
Mała komora wymiar: przód-tył	288.0
Głębokość małej komory	120.0
Wycięcie: lewa-pr./wbudowywany	980.0
Wycięcie:przód-tył/wbudowywany	480.0
Instalacja	
Min. szerokość podbudowy	60 cm
Cechy produktu	
Sposób montażu	Wbudowywany
Odpływ	3 1/2"
Położenie ociekacza	Ociekacz odwracalny
Komora 1: półka na akcesoria	Nie

Komora 2: półka na akcesoria	Nie
Pasuje do baterii Active Twist	Tak
Element montażowy	Zestaw zaczepów
Design	Zeitgenössisch
Dane identyfikacyjne	
Marka	Franke
Rodzina produktów	Maris
Linia	Centro
Certyfikat	CE
Certyfikat	UKCA
Cechy i funkcje produktu	
Liczba ociekaczy	1
Odwracalny	Tak
Sugerowane miejsce pod baterię	Tak
Odpływ w komplecie	Tak
Typ odpływu	Zatyczkowy
Syfon w zestawie	Tak
Liczba otworów pod baterię	4 - podfrezowane
Wykonany otwór pod dozownik	Nie
Minimum worktop thickness	30 mm
Osłony odpływu	Nie