Belfast BFK 720-36-36 | 130.0756.068



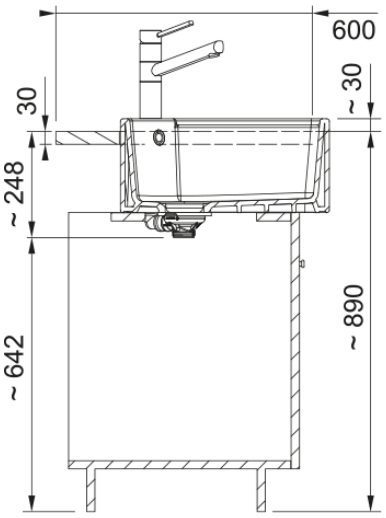

Zlewozmywak Belfast BFK 720-36-36 w stylu farmerskim wyróżnia się geometrycznymi liniami, które doskonale komponują się z każdą aranżacją kuchni - od klasycznej po rustykalną. Model pozwala na montaż podwieszany, na równi z blatem lub nakładany z wysuniętym frontem, a jego dwie praktyczne komory idealnie sprawdzą się do kuchni, w których dużo się gotuje. Wykonany z materiału Fraceram zapewnia najwyższą trwałość - naturalne właściwości tej ceramiki sprawiają, że zlewozmywak jest odporny na uszkodzenia, wysokie temperatury, szoki termiczne i przebarwienia, a jednocześnie zachowuje idealnie gładką powierzchnię, która zapobiega osadzaniu się zabrudzeń i ułatwia codzienne utrzymanie czystości. W zestawie znajduje się korek zatyczkowy z sitkiem 3 1/2".

Informacje o produkcie	
Typ zlewozmywaka	Bez ociekacza
Materiał	Fraceram
Liczba komór	2
Nazwa koloru Franke	Biały
Wykończenie	Połysk
Przelew	Tak
Wymiary	
Wymiar zewnętrzny: lewa-prawa	793.0
Wymiar zewnętrzny: przód - tył	489.0
Duża komora wymiar: lewa-prawa	364.0
Duża komora wymiar: przód-tył	445.0
Głębokość dużej komory	195.0
Mała komora wymiar: lewa-prawa	364.0
Mała komora wymiar: przód-tył	445.0
Głębokość małej komory	195.0
Instalacja	
Min. szerokość podbudowy	80 cm
Cechy produktu	
Sposób montażu	Nakładany
Odpływ	3 1/2"
Położenie ociekacza	Bez ociekacza
Design	Zeitgenössisch
Dane identyfikacyjne	
Marka	Franke

Rodzina produktów	Maris
Linia	Belfast
Certyfikat	CE
Cechy i funkcje produktu	
Liczba ociekaczy	Bez ociekacza
Odwracalny	Nie
Sugerowane miejsce pod baterię	Tak
Odpływ w komplecie	Tak
Typ odpływu	Zatyczkowy
Syfon w zestawie	Tak
Liczba otworów pod baterię	1 - podfrezowany
Wykonany otwór pod dozownik	Nie
Osłony odpływu	Nie